H15 PRO

Wet and Dry Vacuum

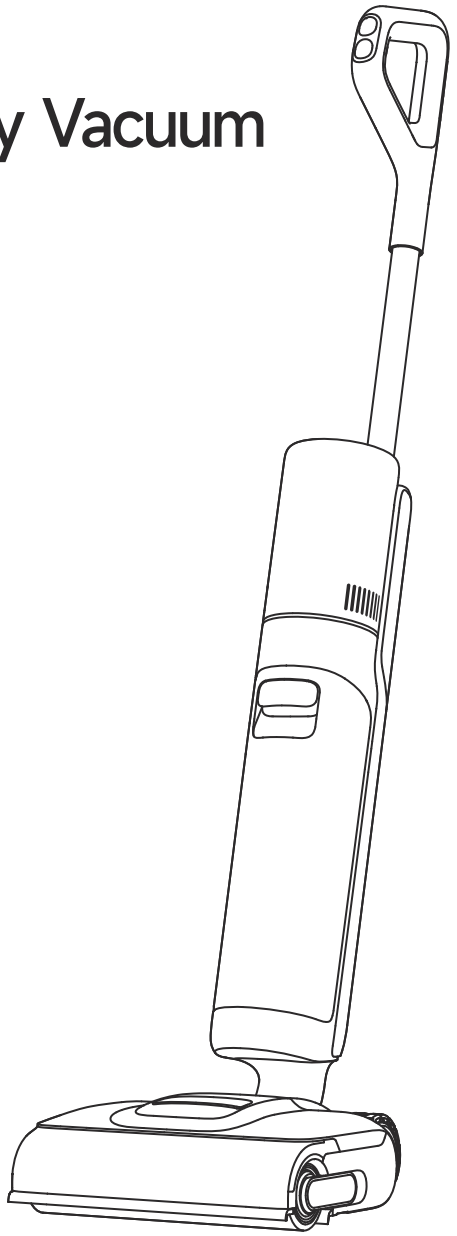

User Manual

The illustrations in this manual are for reference only.
Please refer to the actual product.

DREAME

22
PAP

Website: https://global.dreametech.com
Manufactured by: Dreame Trading (Tianjin) Co.,Ltd.
Made in China

YYYY-MM
EU-A01

THANK YOU

FOR PURCHASING THIS DREAME WET AND DRY VACUUM.

Registration Quick Start

Welcome to register a Dreame account by scanning the QR code. You are available for the **User Manual** and **Special Offers**.

The high-quality product is engineered for optimal performance.
If you have any questions on the product, please contact us:
aftersales@dreame.tech.

Contents

EN User Manual 01

DE Benutzerhandbuch 21

FR Mode d'emploi 41

IT Manuale d'uso 61

ES Manual de usuario 81

NL Gebruikershandleiding 101

PT Manual do utilizador 121

Please scan the QR code for the User Manual.

Important Safety Instructions

Please read this manual carefully before use and retain it for future reference.
When using an electrical appliance, basic precautions should always be followed, including the following:
READ ALL INSTRUCTIONS BEFORE USING (THIS APPLIANCE). Failure to follow the warnings and instructions may result in electric shock, fire and/or serious injury.

WARNING — To reduce the risk of fire, electric shock, or injury:

Usage Restrictions

- This appliance should not be used by children younger than 8 years old nor persons with physical, sensory, intellectual deficiencies, or limited experience or knowledge with out the supervision of a parent or guardian to ensure safe operation and to ayoid any risks. Cleaning and maintenance shall not be performed by children without supervision.
- Plastic film can be dangerous. To avoid the danger of suffocation, keep it away from children. Children shall not play with the appliance.
- Use indoors only, on non-carpeted floor surfaces such as vinyl, tile, sealed wood, etc. Be careful not to run over loose objects or the edges of area rugs. Stalling the brush may result in premature belt failure.
- Use only as described in this user guide. Use only manufacturer's recommended attachments.
- Do not expose the appliance to fire or excessive temperature. Exposure to fire or excessive temperature may cause an explosion.
- Do not use in extremely hot or cold environments (below 5° C/41° F or above 40° C/104° F). Please charge the appliance in temperature above 5° C/41° F and below 40° C/104° F.
- Do not immerse the appliance in liquid.
- Do not use to pick up flammable or combustible liquids, such as gasoline. Do not use in areas where flammable or combustible liquids may be present.
- Do not put any object into openings. Do not use the appliance when any opening is blocked. Keep free of dust, lint, hair, and anything that may inhibit air flow.
- Do not pick up toxic material (chlorine bleach, ammonia, drain cleaner, etc.). Do not pick up hard or sharp objects such as glass, nails, screws, coins, etc.
- Do not use the appliance in an enclosed space filled with vapor given off by oil-based paint, paint thinner, some moth-proofing substances, flammable dust, or other explosive or toxic vapour. Do not pick up anything that is burning or smoking, such as cigarettes, matches or hot ashes.
- Do not use the appliance without filters in place.
- Keep hair, loose clothing, fingers, and all parts of the body away from openings and moving parts of the appliance and its accessories.
- Keep ground cables away from the appliance when using it. A hazard may occur if the appliance runs over a supply cord.
- Use extra care when cleaning on stairs.

Important Safety Instructions

Maintenance and Storage

- Prevent unintentional starting. Ensure the switch is in the OFF-position before picking up or carrying the appliance. Carrying the appliance with your finger on the switch or turning on the appliance may result in an accident.
- Ensure that the appliance is placed on a horizontal surface. Do not use the appliance at the same position if the appliance is equipped with a roller brush and the handle is not completely upright. Do not store the appliance in a place where it may freeze.
- Switch off and unplug the appliance when not in use, before cleaning, maintaining or servicing it, and before connecting or disconnecting it with a moving brush.
- Do not use an appliance that is damaged or modified. A damaged or modified appliance may exhibit unpredictable behavior resulting in fire, explosion, or risk of injury.
- Do not modify or attempt to repair the appliance except as indicated in the instructions for use and care.
- Do not use the appliance with a damaged attachment (eg: charging base, supply cord etc.). If the appliance or attachment has been dropped, damaged, left outdoors, dropped into water, or is not working as it should, never attempt to operate it. Please have it repaired at an authorized service center.
- Have servicing performed by a qualified repair person using only identical replacement parts. This will ensure that the safety of the appliance is maintained.
- If the supply cord is damaged, it must be replaced by the manufacturer, its service agent or similarly qualified persons in order to avoid a hazard.

Battery and Charging

- For the purpose of recharging the appliance, only use the charging base provided with this appliance. Use only with HCBAA charging base.
- Follow all charging instructions and do not charge the appliance outside of the temperature range specified in the battery as doing so increases the risk of fire.
- Charging base is equipped with drying function and only suitable for drying this appliance's brush.
- Keep the charging base cable away from heated surfaces. Do not handle the charging base plug or appliance with wet hands. To unplug, grasp the charging base plug, rather than the cable.
- Do not pull or carry charging base by cable, use cable as a handle, close door on cable, or pull cable around sharp edges or corners.
- Do not use any non-rechargeable battery pack. Failing to do so may cause the lithium-ion battery to catch fire. This appliance contains batteries that can only be replaced by qualified technicians or after-sales service.
- The lithium-ion battery pack contains substances that are hazardous to the environment. Before disposing of the appliance, please first remove the battery pack, then discard, or recycle it in accordance with local laws and regulations of the country or region it is used in.
- The appliance must be disconnected from the power supply when removing the battery. Keep batteries out of the reach of children. Never put batteries in mouth. If

Important Safety Instructions

swallowed, contact your physician or local poison control.

- Under abusive conditions, never contact the battery from which the liquid may be ejected. If contact accidentally occurs, rinse with water. If liquid contacts eyes, seek medical help immediately. Liquid ejected from the battery may cause irritation or burns.
- The charging base is capable of charging the 6-cell 5000 mAh battery pack. This charging base should not be used to charge non-rechargeable batteries. Failing to do so may cause the lithium-ion battery to catch fire.
- The charging base is marked with a [⚠] icon indicating "CAUTION: HOT SURFACE". The charging base is marked with a [⚠ ⊘] icon indicating "Do not touch hot surfaces". Do not touch the roller brush, hot water, or heating module of the charging base while selfcleaning with hot water.

Symbols

Class II equipment

T 3.15A — Time-lag miniature fuse-link where T 3.15A is the symbol for the time/current characteristic

For indoor use only

Read operator's manual

Caution: Hot Surface

WEEE Information

All products bearing this symbol are waste electrical and electronic equipment (WEEE as in directive 2012/19/EU) which should not be mixed with unsorted household waste. Instead, you should protect human health and the environment by handing over your waste equipment to a designated collection point for the recycling of waste electrical and electronic equipment, appointed by the government or local authorities. Correct disposal and recycling will help prevent potential negative consequences to the environment and human health. Please contact the installer or local authorities for more information about the location as well as terms and conditions of such collection points.

We, Dreame Trading (Tianjin) Co., Ltd., hereby declares that this equipment is in compliance with the applicable Directives, European Norms, and amendments. The full text of the EU declaration of conformity is available at the following internet address: https://global.dreametech.com

For detailed e-manual, please go to
https://global.dreametech.com/pages/user-manuals-and-faqs

Product Overview

Packing List

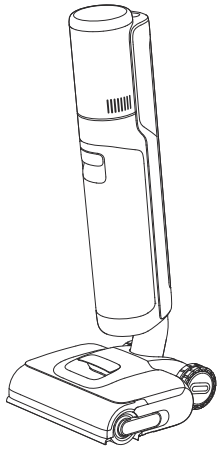

Main Body

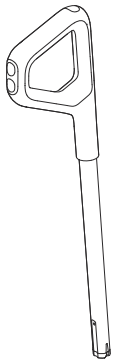

Handle

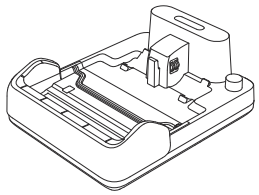

Charging Base

Replacement Filter

Spare Roller Brush

Cleaning Brush

Product Overview

Vacuum

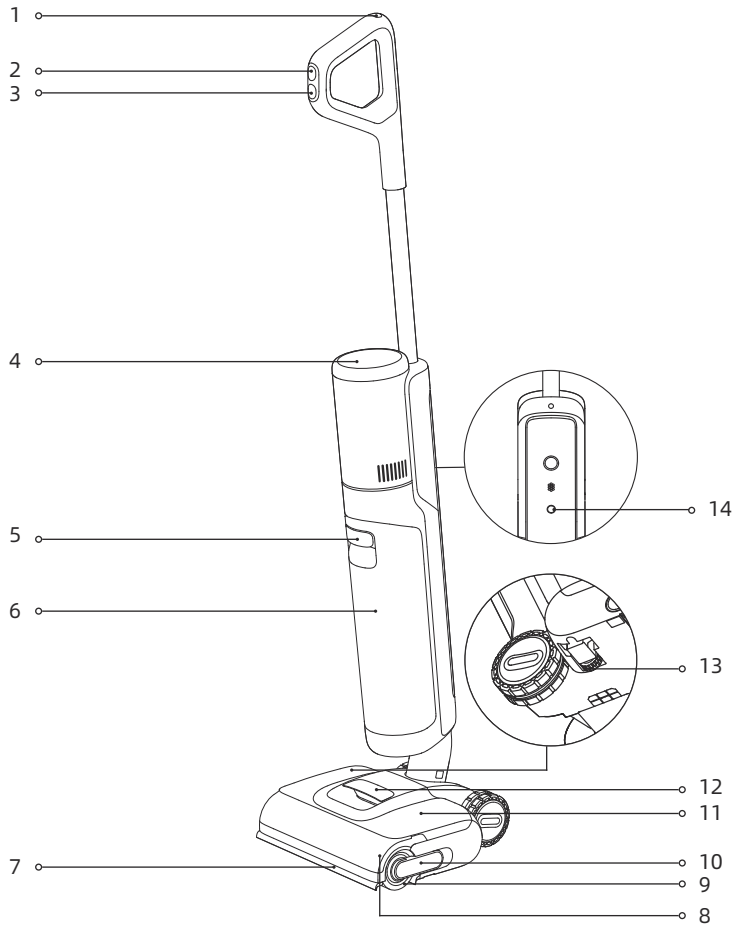

1 Self-Cleaning Button
2 Mode Switch
3 Power Switch
4 Display Screen
5 Used Water Tank Handle
6 Used Water Tank
7 Lifting Robotic Arm
8 Roller Brush Cover
9 Roller Brush
10 Roller Brush Handle
11 Clean Water Tank
12 Clean Water Tank Handle
13 Direction Wheel
14 Voice Prompt Button
- Press briefly to activate the voice prompt or adjust the volume.
- Press and hold to start Wi-Fi setup/Reset Wi-Fi

Product Overview

Charging Base

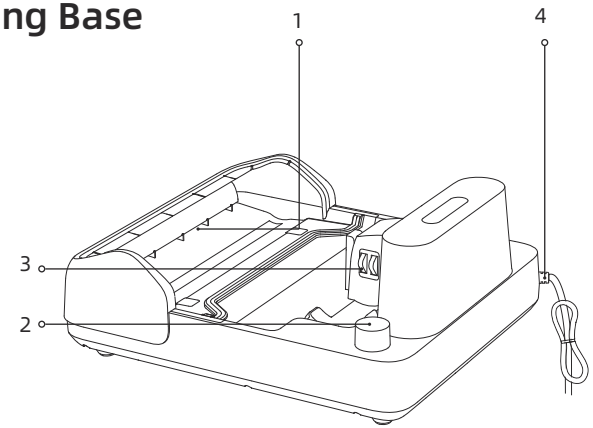

1 Air-Drying Outlet
2 Accessory Storage Slot
3 Charging Contacts
4 Power Cord

Display Screen

1 Turbo Mode
2 Smart Mode
3 Drying Mode
4 Charging/ Low Battery Indicator
5 Error Messages
6 Dust Concentration Indicator
The color of the indicator changes with the amount of dirt in real time.
7 Self-cleaning Mode
8 Wi-Fi Indicator
9 Custom Mode
10 Suction Mode

Note:
If the appliance is not working properly, the display screen will show an error message or error code. Please refer to the Error Prompts and Solutions table to find your solution.

Installation

Installing the Handle

Insert the end of the handle vertically into the port on the top of the appliance as indicated until you hear a click.

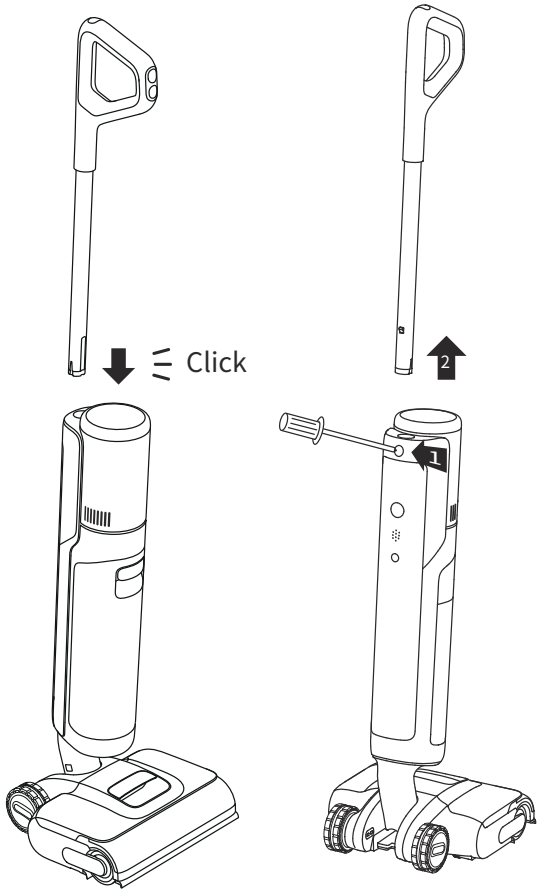

Note: To disassemble, extend a hard object into the hole of the appliance as indicated to press in the contacts and pull the handle upwards at the same time.

Charging

1. Place the charging base against a wall on level ground and connect it to a power source. Fully charge the appliance before first use.

2. Place the appliance on the charging base. When the number on the display screen reaches 100, the battery is fully charged.

Charging/Low Battery Indicator
- Orange Breathing: Battery level ≤ 20% (charging)
- Green Breathing: Battery level > 20% (charging)
- Solid Green: Full charged
- Solid Orange: Battery level ≤ 20%

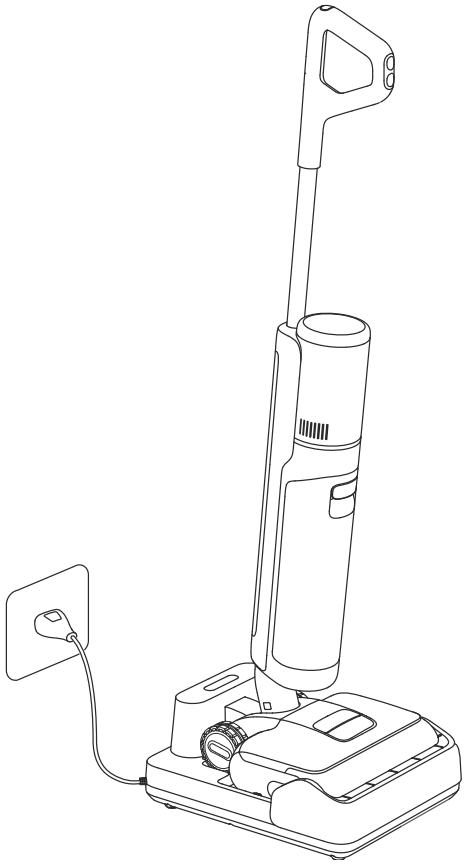

Note:
- If there is no operation within 10 minutes of being fully charged, the vacuum will enter sleep mode. Please restart the appliance if you need to use it.
- To extend the battery life time, the battery keeps cooling down automatically after you have used the appliance for a long time.

Connecting with Dreamehome App

1. Download the Dreamehome App

Scan the QR code on the appliance, or search "Dreamehome" in the app store to download and install the app.

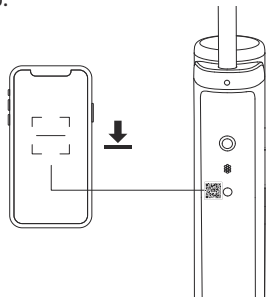

Note:
- Only 2.4 GHz Wi-Fi is supported.
- Due to upgrades in the app software, the actual operations may differ from the directions in this manual. Please follow the instructions based on the current app version.

2. Add Device

1. Press the power switch briefly to power on.

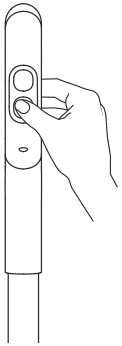

2. Press and hold the voice prompt/Wi-Fi button located on the back of the appliance to set up Wi-Fi connection. The Wi-Fi indicator pulses in white, and voice prompt says, "Waiting for the network configuration."

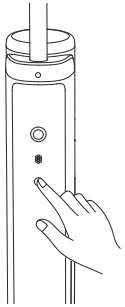

3. Open the Dreamehome app and scan the same QR code on the appliance again to add the device. Please follow the prompts to finish the Wi-Fi connection.

Wi-Fi Indicator

- Breathing: To be connected
- Blinking: Connecting/OTA upgrading
- On: Connected

Note: The appliance will exit the network connection if there is no operation for 10 minutes, or if the network connection fails. To reset Wi-Fi, please repeat the steps above and complete the connection according to the prompts in the app.

How to Use

Filling the Clean Water Tank

Remove the tank. Open the tank cover and fill the tank with clean water. Install the Clean Water Tank and ensure it clicks into place.

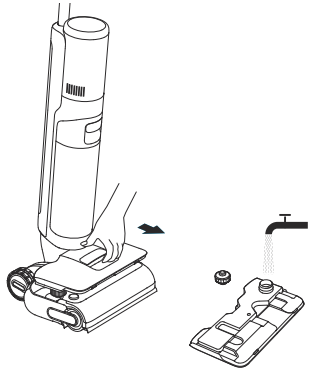

Note:
- Do not add any liquids other than the officially-approved cleaner. The cleaner can be available on the official online store.
- For better cleaning performance, it is recommended to add 10 ml detergent with the bottle cap into the full clean water tank, then shake gently and evenly for use.

Starting Cleaning

Gently step on the brush cover and recline the appliance backwards. Press the power switch ⏻ to start operating.

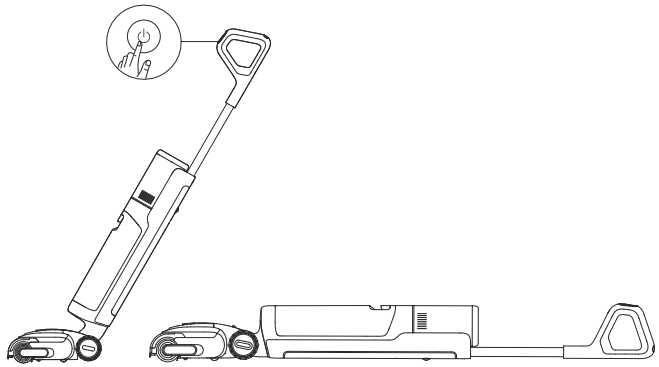

Note:
- Do not vacuum any foamy liquids.
- If the appliance is in the upright position while working, the current task will be suspended.
- The appliance is suitable for cleaning floors, marble, tiles and other hard surfaces.
- Please press the brush against the floor when using.
- Do not lift or move the appliance while it is operating to prevent dirty water from flowing back into the motor.

How to Use

Switching Modes

Press the mode switch to switch modes according to your needs. Press and hold for 3 seconds to turn the lifting robotic arm on or off.

Smart Mode
The appliance will intelligently adjust the suction power according to the stains on the ground.

Turbo Mode
If turbo mode is selected, the appliance will vacuum the stubbornstains on the floor.

Suction Mode
If suction mode is selected, the appliance will vacuum water only and the roller brush will not be dampened. No water is coming out of the clean water tank.

Custom Mode
Suction power, water volume, etc. can be adjusted within the APP. The main body will start working according to the settings in the APP.

Emptying the Used Water Tank

Pull the used water tank handle to take out the tank. Remove the tank cover and pour out the used water. Re-install the Used Water Tank until you hear a click.

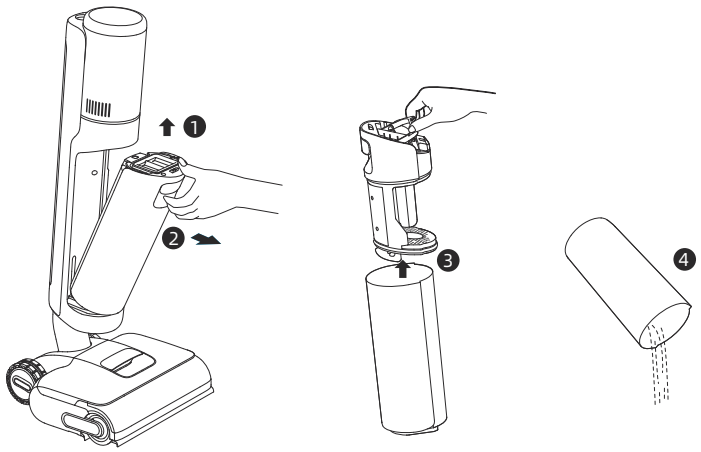

How to Use

Self-Cleaning With Hot Water

1. Place the appliance back onto the base. Ensure that the water in the clean water tank is sufficient for self-cleaning.
2. Briefly press the self-cleaning button on the top of the handle to start/stop self-cleaning with hot water. Switch the self-cleaning with hot water mode according to the voice prompts.
3. Please empty the used water tank after self-cleaning is completed and drying mode has been engaged. Press the button to exit drying mode.

Note:

- The self-cleaning function can be enabled only when the appliance is being charged and the battery level is more than 20%.
- The charging base is marked with a [ ] icon indicating "CAUTION: HOT SURFACE". The charging base is marked with a [ ] icon indicating "Do not touch hot surfaces". Do not touch the roller brush, hot water, or heating module of the charging base while self-cleaning with hot water.

Drying Mode

1. Press and hold the self-cleaning button for 3 seconds to activate drying mode.
2. The appliance will be charged once drying is completed.
3. Switch to the 5min drying mode in the App.

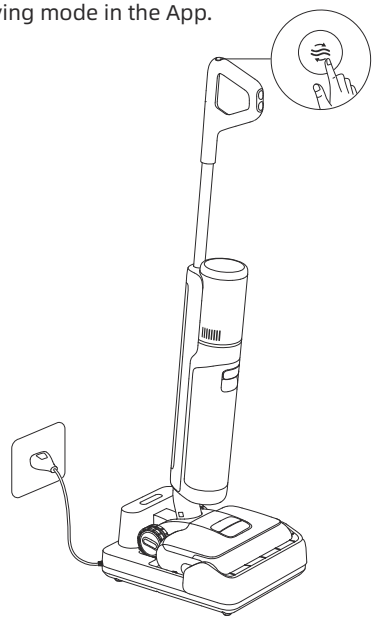

Restore Factory Settings

Press and hold the voice prompt/Wi-Fi button and the self-cleaning button for 3 seconds to restore factory settings.

Care & Maintenance

Tips

- Turn off the appliance before maintenance. Do not touch the power switch.
- Replace parts if needed. The parts must be replaced by those available from the manufacturer or its service agent.
- If the appliance is not used for an extended period, fully charge it, unplug the power plug, and store the appliance in a cool, low-humidity environment away from direct sunlight. To avoid over-discharge of the battery, charge the appliance at least once every 3 months.

Cleaning the Used Water Tank and the Filter

1.Pull the used water tank handle to remove the tank.

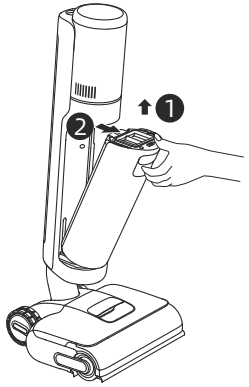

2. Remove the filter from the used water tank cover. Pull up the used water tank cover and pour out the sewage.

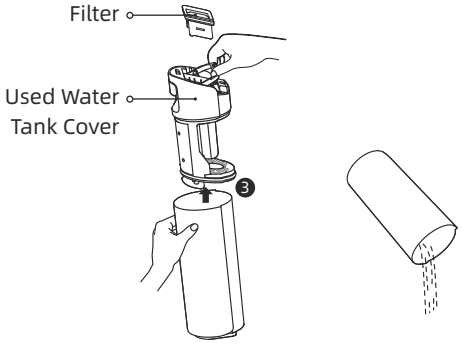

3.Rinse the used water tank and tank cover with water. Use the provided cleaning brush to clean the inner wall of the tank.

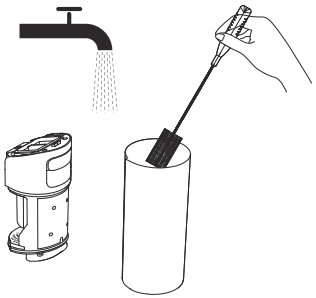

4.Re-install the filter and the used water tank cover. Then re-install the used water tank until you hear a click.

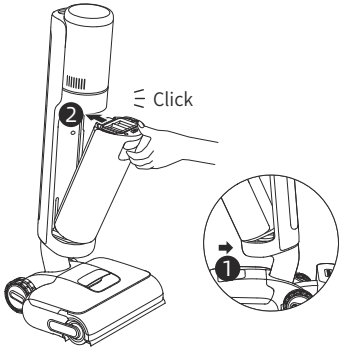

Note:
- If the filter is dirty, rinse it with clean water and dry it completely before use.
- Replacing the filter every 3 to 6 months is recommended.

Care & Maintenance

Cleaning the Tube and the Dirt Sensor

Remove the used water tank, gently wipe the tube and the dirt sensor with a wet cloth before use.

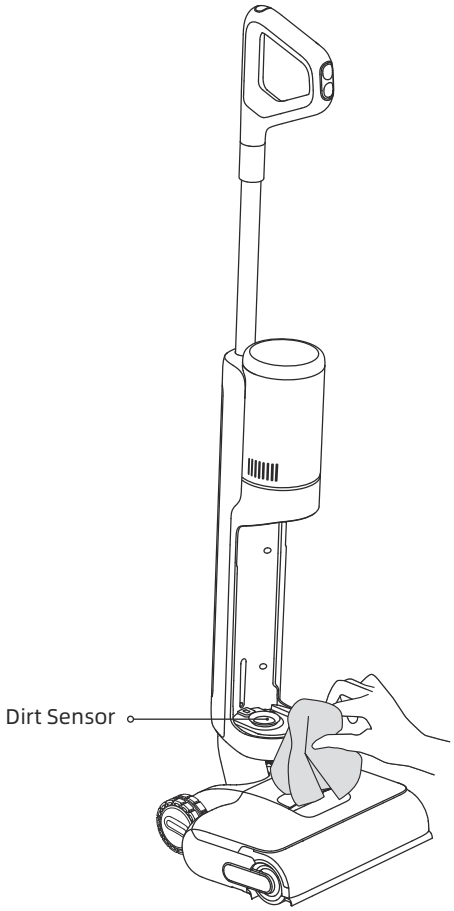

Note: Do not rinse the tube or the dirt sensor.

Care & Maintenance

Cleaning the Brush Assembly

1. Pull the handle to remove the roller brush.

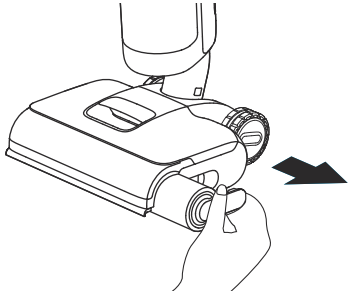

2. Clear the roller brush with the provided cleaning brush. Rinse the roller brush and the cover with clean water and dry them completely.

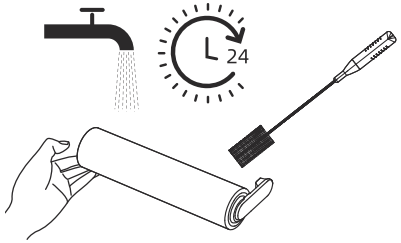

3. Separate the handle from the roller brush. Replacing the roller brush every 3 to 6 months is recommended.

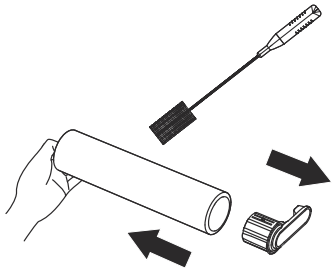

4. Use a coin to turn the locking knobs on the roller brush cover to remove the cover.

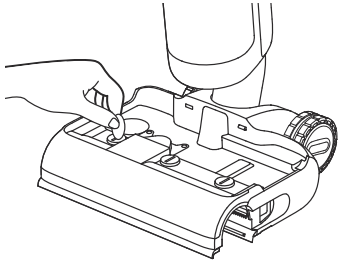

5. Wipe the suction inlet with a dry cloth or wet tissue. Do not rinse the brush assembly with water.

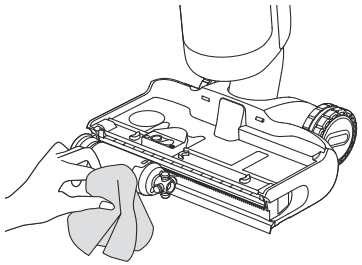

6. Re-install the roller brush until you hear a click.Re-lock the roller brush cover.

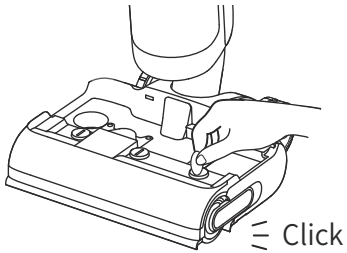

Note: Clean as needed.

Troubleshooting

If an error occurs, the appliance will stop working. Please refer to the following table for troubleshooting. If the problem persists, please contact the customer service.

Error	Possible Cause	Solution
The appliance does not work.	The appliance is out of battery or its battery level is low.	Fully charge its battery before use.
	The appliance is in the upright position.	Recline the appliance backwards.
	Blockage activated overheat protection mode.	Clear the blockage and wait until the temperature returns normal.
	Insufficient water in the Clean Water Tank.	Fill the Clean Water Tank.
	The Used Water Tank is full.	Empty the Used Water Tank.
	The parts are not installed in place.	Ensure all parts are all properly in place.
The appliance charges slowly.	The temperature of the battery is too low or too high.	Wait until the battery's temperature returns normal.
The suction power of the appliance is weak.	The filter is clogged.	Cleaning the filter.
	The suction inlet or tube is blocked by a foreign object.	Clean the tube and the suction inlet.
The motor is making a strange noise.	There is too much dirty water in the Used Water Tank.	Empty the Used Water Tank.
	The suction inlet is blocked.	Clear any blockage in the suction inlet.
The dust concentration indicator is solid red.	The dirt sensor needs cleaning.	The dirt sensor is in the tube. Follow the cleaning instructions.
	The cleaning solution concentration is too high.	Dilute the cleaning solution with water at the recommended ratio.
	A third-party cleaning solution caused a large amount of foam.	Use only the officially-approved cleaning solution.
The battery level indicator on the display screen does not light up while charging.	The charging base plug is not inserted into the electrical outlet properly.	Make sure the charging base plug is inserted in place.
	The appliance is not placed onto the charging base properly.	Make sure the appliance is placed onto the charging base properly.

Troubleshooting

No water is coming out of the appliance.	The clean water tank is not properly installed in place, or the water in the clean water tank is insufficient.	Re-install or fill the clean water tank.
	It takes 30 seconds to dampen the roller brush.	Turn on the appliance and check again after a while.
The vent leaks water.	A collision or a sharp pull causes water to enter the motor.	Move the appliance gently back and forth while it is turned on.
	The filter is not completely dry after being cleaned.	Dry the filter completely before use.
Self-cleaning fails.	The roller brush may be jammed by large debris.	Remove the roller brush cover to check and clean the roller brush.
	The appliance is not placed onto the charging base properly.	Make sure the appliance is being charged before enabling the self-cleaning function.
	Self-cleaning cannot be enabled if the battery level is lower than 20%.	Self-cleaning can only be enabled while the appliance is being charged and the battery level is more than 20%.
	The used water tank is full.	Empty the used water tank.
	The clean water tank is not installed in place, or the water in the clean water tank is insufficient.	Re-install or fill the clean water tank.
Poor drying performance or strange noise while drying.	The air outlet and air inlet of the charging base may be blocked.	Check and clear the blockage of air outlet and air inlet.

For additional services, please contact us via aftersales@dreame.tech
Website: https://global.dreametech.com

Error Prompts and Solutions

If the appliance is not working properly, the screen display will show an error message. Please refer to the below table to find your solution.

Error Icon	Possible Cause	Solution
	Insufficient water.	Fill the clean water tank.
	The Used Water Tank is full.	Please clean the used water tank.
	Roller brush stuck.	Clean the roller brush.
	Blocked tube.	Refer to the Care & Maintenance section to clean the tube and dirt sensor.
	The roller brush and tube are dirty.	Place the appliance back onto the base for self-cleaning.

Error Code	Possible Cause	Solution
E1-E7	Error	Restart the appliance for troubleshooting. If the problem persists, please contact customer service.
H1-H6		
H7	Battery overheating	Wait until the battery's temperature returns normal.

Specifications

Vacuum			
Model	HHR46A	Rated Power	400 W
Rated Voltage	21.6 V ⎓	Charging Voltage	27 V ⎓
Clean Water Tank Capacity	780 mL	Used Water Tank Capacity	700 mL
Charging Time	Approx. 4 hours	Run Time	60 min (Quiet Mode)
Charging Base			
Model	HCBAA	Rated Power Input*	670 W
Rated Input	220-240 V ∼ 50-60 Hz	Rated Output	27 V ⎓ 1.6 A

Under normal use of condition, this equipment should be kept a separation distance of at least 20cm between the antenna and the body of the user.
* The rated input power refers to the power measured during a representative cycle for entering the drying mode.
*When the appliance is fully charged, it automatically enters standby mode after 10 minutes, with a power consumption of 0.8 W (with network standby) or 0.4 W (without network standby).

Battery Disposal and Removal

The built-in lithium-ion battery contains substances that are hazardous to the environment. Before disposing of the battery, make sure the battery is removed by qualified technicians and discarded at an appropriate recycling facility.
–– the battery must be removed from the appliance before it is scrapped;
–– the appliance must be disconnected from the supply mains when removing the battery;
–– the battery is to be disposed of safely.

CAUTION:

- Before removing the battery, disconnect the power and run out the battery as much as possible.
- Unneeded batteries should be discarded at an appropriate recycling facility.
- Do not expose to high temperature environment to avoid risks of explosion.
- Under abusive conditions, liquid may be ejected from the battery. If contact occurs, flush with water and seek medical help.

Removal Guide

1.Use tools to remove the display screen.

2.Use tools to remove the screws securing the battery pack cover, and then pry open the battery pack cover.

3.Unplug the terminals connecting the battery to the mainboard, and the remove the battery.

Wichtige Sicherheitshinweise

Bitte lesen Sie dieses Handbuch vor der Verwendung sorgfältig durch und bewahren Sie es zum späteren Nachschlagen auf.
Bei der Verwendung eines elektrischen Geräts sollten immer grundlegende Vorsichtsmaßnahmen beachtet werden, einschließlich der folgenden:
LESEN SIE VOR DEM GEBRAUCH (DIESES GERÄTS) ALLE ANWEISUNGEN. Die Nichtbeachtung der Warnhinweise und Anweisungen kann zu einem Stromschlag, Brand und/oder schweren Verletzungen führen.

WARNUNG – Um die Gefahr von Bränden, Stromschlägen oder Verletzungen zu verringern:

Nutzungsbeschränkungen

- Um einen sicheren Betrieb zu gewährleisten und Risiken zu vermeiden, darf dieses Produkt nicht von Kindern unter 8 Jahren, von Personen mit körperlichen, sensorischen oder geistigen Einschränkungen oder von Personen mit mangelnden Kenntnissen ohne Aufsicht eines Elternteils oder Vormunds verwendet werden. Kinder dürfen die Reinigung und Wartung nicht ohne Aufsicht durchführen.
- Kunststofffolie kann gefährlich sein. Um die Gefahr des Erstickens zu vermeiden, halten Sie sie von Kindern fern. Kinder dürfen nicht mit dem Gerät spielen.
- Verwenden Sie das Gerät nur in Innenräumen, auf nicht mit Teppichboden versehenen Böden wie Vinyl, Fliesen, versiegeltem Holz usw. Achten Sie darauf, nicht über lose Gegenstände oder Kanten von Teppichen zu fahren. Ein Abwürgen der Bürste kann zu einem vorzeitigen Ausfall des Riemens führen.
- Verwenden Sie das Gerät nur wie in dieser Bedienungsanleitung beschrieben. Verwenden Sie nur das vom Hersteller empfohlenen Zubehör.
- Setzen Sie das Gerät keinem Feuer oder übermäßigen Temperaturen aus. Die Exposition gegenüber Feuer oder übermäßige Temperatur kann eine Explosion verursachen.
- Nicht in extrem heißen oder kalten Umgebungen verwenden (unter 5 ℃ /41 ° F oder über 40 ° C/104 ° F). Bitte laden Sie das Gerät bei Temperaturen über 5 ℃ /41 ° F und unter 40 ° C/104 ° F auf.
- Tauchen Sie das Gerät nicht in Flüssigkeit.
- Dieses Gerät darf nicht verwendet, um brennbare oder leicht entzündliche Flüssigkeiten wie Benzin aufzunehmen. Dieses Gerät darf nicht in Bereichen verwendet werden, in denen brennbare oder leicht entzündliche Flüssigkeiten vorhanden sein können.
- Setzen Sie kein Objekt in die Öffnungen. Verwenden Sie das Gerät nicht, wenn die Öffnung blockiert ist. Halten Sie sich frei von Staub, Fusseln, Haaren und allem, was den Luftstrom behindern kann.
- Nehmen Sie kein giftiges Material auf (Chlorbleiche, Ammoniak, Abflussreiniger usw.). Heben Sie keine harten oder scharfen Gegenstände wie Glas, Nägel, Schrauben, Münzen usw. auf.
- Verwenden Sie das Gerät nicht in einem geschlossenen Raum, der mit Dämpfen gefüllt ist, die von ölhaltigen Farben, Farbverdünnern, einigen Mottenschutzmitteln, brennbarem Staub oder anderen explosiven oder giftigen Dämpfen abgegeben werden. Nehmen Sie keine brennenden oder rauchenden Gegenstände auf, wie z. B. Zigaretten, Streichhölzer oder heiße Asche.
- Verwenden Sie es nicht ohne eingesetzte Filter.
- Halten Sie Haare, lose Kleidung, Finger und alle Körperteile von den Öffnungen und beweglichen Teilen des Geräts und seines Zubehörs fern.
- Halten Sie Erdungskabel vom Gerät fern, da eine Gefahr auftreten kann, wenn das Gerät in Betrieb über ein Netzkabel läuft
- Gehen Sie bei der Reinigung auf Treppen besonders vorsichtig vor.

Wichtige Sicherheitshinweise

Wartung und Lagerung

- Verhindern Sie ein unbeabsichtigtes Starten. Vergewissern Sie sich, dass der Schalter in der AUS-Stellung ist, bevor Sie das Gerät in die Hand nehmen oder tragen. Das Tragen des Geräts mit dem Finger auf dem Schalter oder auf dem stromführenden Gerät, das den Schalter eingeschaltet hat, trägt zu Unfällen bei.
- Stellen Sie sicher, dass das Gerät auf einer horizontalen Fläche steht. Verwenden Sie das Gerät nicht an der gleichen Stelle, wenn das Gerät mit einer Walzenbürste ausgestattet ist und der Griff nicht vollständig aufrecht steht. Lagern Sie das Gerät nicht an einem Ort, an dem es einfrieren kann.
- Schalten Sie das Gerät bei Nichtgebrauch vor dem Reinigen, Warten aus, oder bevor Sie es mit einer beweglichen Bürste anschließen oder trennen.
- Verwenden Sie kein Gerät, das beschädigt oder modifiziert ist. Beschädigte oder modifizierte Batterien können ein unvorhersehbares Verhalten zeigen, was zu Feuer, Explosion oder Verletzungsgefahr führen kann.
- Verändern Sie das Gerät nicht und versuchen Sie nicht, es zu reparieren, es sei denn, dies ist in der Gebrauchs- und Pflegeanleitung angegeben.
- Verwenden Sie das Gerät nicht mit einem beschädigten Aufsatz (z. B. Ladestation, Ladekabel usw.). Wenn der Aufsatz beschädigt ist, muss es vom Hersteller, seinem Servicepartner oder ähnlichen qualifizierten Personen ersetzt werden, um Gefahren zu vermeiden.
- Lassen Sie die Wartung von einer qualifizierten Reparaturkraft durchführen, die nur identische Ersatzteile verwendet. Dadurch wird sichergestellt, dass die Sicherheit des Produkts erhalten bleibt.
- Wenn das Netzkabel beschädigt ist, muss es durch den Hersteller, seinen Kundendienst oder ähnlich qualifizierte Fachkräfte ersetzt werden, um eine Gefährdung zu vermeiden.

Akku und Aufladen

- Zum Aufladen des Gerätes nur die mitgelieferte Ladestation verwenden. Nur mit HCBAA-Ladestation verwenden.
- Befolgen Sie alle Ladeanweisungen und laden Sie das Gerät nicht außerhalb des in der Batterie angegebenen Temperaturbereichs auf, da dies die Brandgefahr erhöht.
- Die Ladestation ist mit einer Trocknungsfunktion ausgestattet und nur zum Trocknen der Bürste dieses Geräts geeignet.
- Halten Sie die Ladestation von beheizten Oberflächen fern. Fassen Sie den Stecker der Ladestation oder das Gerät nicht mit nassen Händen. Um den Netzstecker zu ziehen, greifen Sie nach dem Stecker der Ladestation und nicht nach dem Kabel.
- Ziehen oder tragen Sie Ladestaion nicht per Kabel, wobei Sie Kabel als Griff verwenden, Tür am Kabel schließen oder Kabel um scharfe Kanten oder Ecken ziehen.
- Benutzen Sie keine nicht wiederaufladbaren Batterien. Bei Nichtbeachtung besteht Brandgefahr für den Lithium-Ionen-Akku. Dieses Produkt enthält Batterien, die nur durch qualifizierte Techniker oder Kundendienst ersetzt werden können.
- Der Lithium-On-Akku enthält umweltgefährdende Substanzen. Bevor Sie das Gerät entsorgen, entfernen Sie bitte zuerst den Batteriesatz, dann verwerfen Sie ihn oder recyceln Sie ihn gemäß den lokalen Gesetzen und Vorschriften des Landes oder der Region, in dem er verwendet wird.
- Das Gerät muss beim Entfernen der Batterie vom Netzteil getrennt werden. Batterien außerhalb der Reichweite von Kindern aufbewahren. Nehmen Sie Batterien niemals in den Mund. Im Falle des Verschluckens wenden Sie sich an Ihren Arzt oder die örtliche Giftnotrufzentrale.

Wichtige Sicherheitshinweise

- Kommen Sie unter missbräuchlichen Bedingungen niemals die Batterie in Berührung, aus der die Flüssigkeit ausgeworfen wird. Wenn die Berührung versehentlich auftritt, spülen Sie mit Wasser ab. Wenn die Flüssigkeit mit den Augen in Berührung kommt, suchen Sie sofort ärztliche Hilfe auf. Die aus der Batterie ausgestoßene Flüssigkeit kann Reizungen oder Verbrennungen verursachen.
- Die Ladestation eignet sich zum Aufladen des 6-Zellen-Akkupacks mit 5000 mAh. Diese Ladestation sollte nicht zum Laden von nicht wiederaufladbaren Batterien verwendet werden. Bei Nichtbeachtung besteht Brandgefahr für den Lithium-Ionen-Akku.
- Die Ladestation ist mit einem [ ]-Symbol gekennzeichnet, das angibt: „VORSICHT: HEISSE OBERFLÄCHE “. Die Ladestation ist mit einem [ ]-Symbol gekennzeichent, das angibt: „Berühren Sie keine heißen Oberflächen “. Berühren Sie während der Selbstreinigung mit heißem Wasser nicht die Bürstenwalze, das heiße Wasser oder das Heizmodul der Ladestation.

Symbole

Geräte der Klasse II

T 3,15 A

Feinsicherung mit Zeitverzögerung
wobei „T 3,15 A “ das Symbol für die Zeit/Strom-Kennlinie ist

Nur für den Innenbereich geeignet

Bedienungsanleitung lesen

Achtung: Heiße Oberfläche

WEEE-Informationen
Alle mit diesem Symbol gekennzeichneten Produkte sind Elektroschrott und Elektrogeräte (WEEE entsprechend EU-Richtlinie 2012/19/EU) und dürfen nicht mit unsortiertem Haushaltsmüll vermischt werden. Schützen Sie stattdessen Ihre Mitmenschen und die Umwelt, indem Sie Ihre zu entsorgenden Geräte an eine dafür vorgesehene, von der Regierung oder einer lokalen Behörde eingerichtete Sammelstelle zum Recycling von Elektroschrott und Elektrogeräten bringen. Eine ordnungsgemäße Entsorgung und Recycling helfen, negative Auswirkungen auf die Gesundheit von Umwelt und Menschen zu vermeiden. Wenden Sie sich bitte an den Installateur oder lokale Behörden, um Informationen zum Standort und den allgemeinen Geschäftsbedingungen solcher Sammelstellen zu erhalten.

Wir, Dreame Trading (Tianjin) Co., Ltd., bestätigen hiermit, dass dieses Gerät mit dengeltenden Verordnungen und europäischen Normen sowie etwaigen Ergänzungen inEinklang steht. Der vollständige Wortlaut der EU-Konformitätserklärung ist unter der folgenden Internetadresse abrufbar: https://global.dreametech.com

Ein detailliertes elektronisches Handbuch finden Sie unter
https://global.dreametech.com/pages/user-manuals-and-faqs

Produktübersicht

Packliste

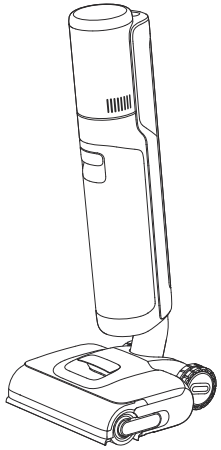

Hauptkörper

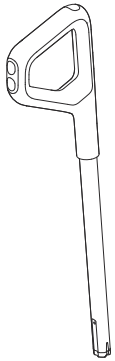

Handgriff

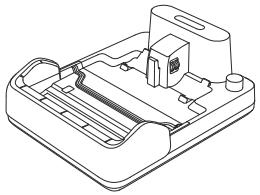

Ladestation

Ersatzfilter

Ersatzwalzenbürste

Reinigungsbürste

Produktübersicht

Staubsaugen

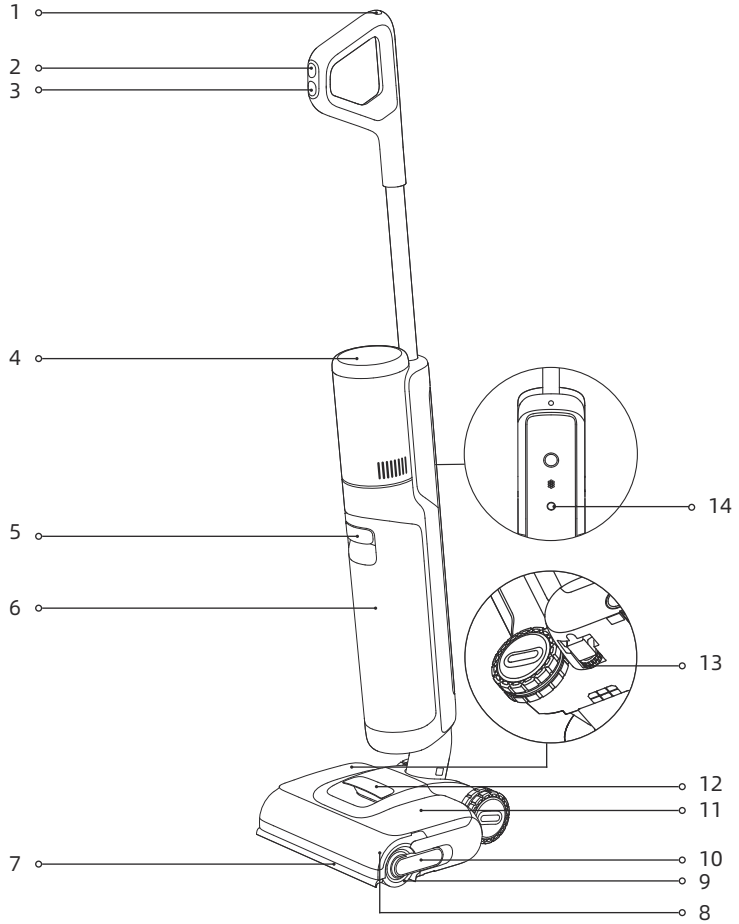

1 Selbstreinigungstaste
2 Modusschalter
3 Netzschalter
4 Bildschirm
5 Griff für Schmutzwasserbehälter-
6 Schmutzwasserbehälter
7 Roboter-Hubarm
8 Abdeckung der
9 Walzenbürste
10 Walzenbürste
11 Handgriff der Walzenbürste
12 Frischwassertbehälter Griff für Frischwasserbehälter
13 Richtungsrad
14 Taste für die Sprachansage

- Kurz drücken, um die Sprachansage zu aktivieren oder die Lautstärke einzustellen.
- Gedrückt halten, um die WLAN-Einrichtung zu starten/WLAN zurückzusetzen

Produktübersicht

Ladestation

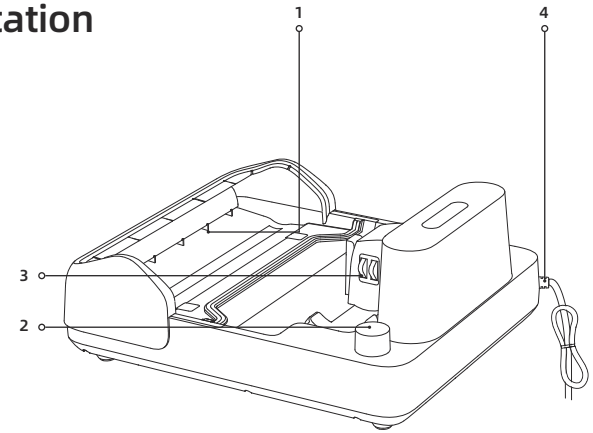

1 Trocknungsluftauslass
2 Zubehörsteckplatz
3 Ladekontakte
4 Netzkabel

Bildschirm

1 Turbomodus
2 Smarter Modus
3 Trocknungsmodus
4 Lade-/ Niedrige Akkustandsanzeige
5 Fehlermeldungen
6 Staubkonzentrationsanzeige
Die Farbe des Indikators verändert sich mit dem Schmutzgehalt in Echtzeit.
7 Selbstreinigungsmodus
8 WLAN-Anzeige
9 Benutzerdefinierter Modus
10 Saugmodus

Hinweis:
Wenn das Gerät nicht ordnungsgemäß funktioniert, wird auf dem Display eine Fehlermeldung oder ein Fehlercode angezeigt. Bitte sehen Sie in der Fehlermeldungs- und Lösungstabelle nach, um eine Lösung zu finden.

Installation

Installation des Griffs

Fügen Sie das Ende der Griffbaugruppe senkrecht in die Öffnung auf der Oberseite des Geräts ein, wie angegeben, Sie werden ein Einrasten spüren.

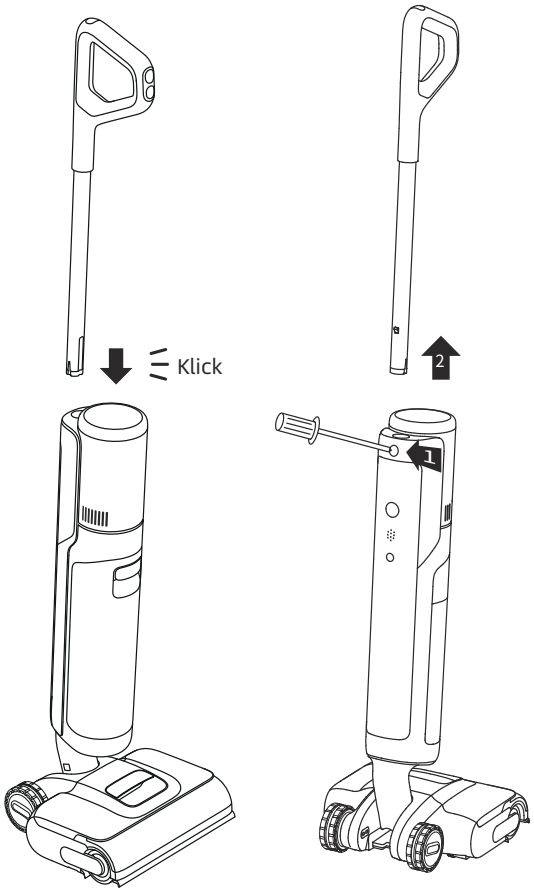

Hinweis: Zum Auseinanderbauen führen Sie einen harten Gegenstand wie angegeben in die Öffnung des Geräts ein, um die Kontakte einzudrücken, und ziehen Sie gleichzeitig den Griff nach oben.

Laden

1. Stellen Sie die Ladestation gegen eine Wand auf den Boden und schließen Sie sie an eine Stromquelle an. Laden Sie das Gerät vor dem ersten Gebrauch vollständig auf.

2. Stellen Sie das Gerät auf die Ladestation. Wenn die Zahl auf dem Display 100 erreicht, ist der Akku vollständig geladen.

⚡ Lade-/Akkustandsanzeige
- Leicht Orange: Akkustand ≤ 20 % (Aufladen)
- Leicht Grün: Akkustand > 20 % (Aufladen)
- Dauerhaft grün: Voll aufgeladen
- Leuchtet orange: Akkustand ≤ 20 %

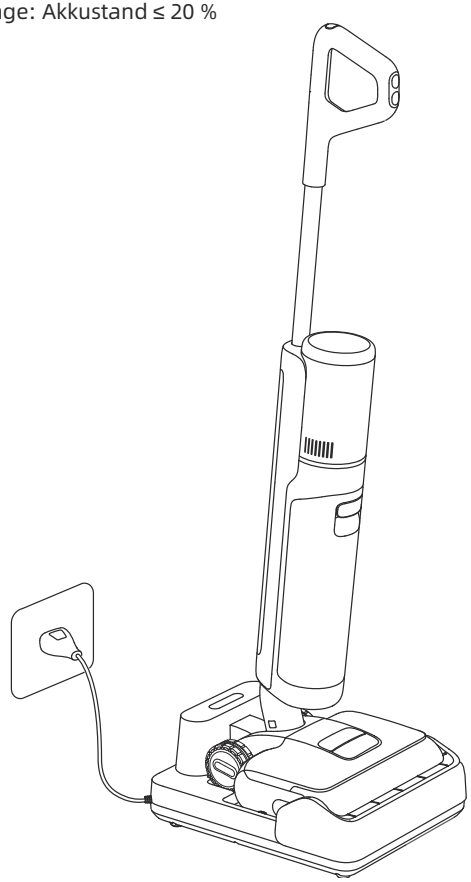

Hinweis:
- Wenn innerhalb von 10 Minuten nach dem vollständigen Aufladen kein Betrieb erfolgt, wechselt der Staubsauger in den Ruhemodus. Bitte starten Sie das Gerät neu, wenn Sie es wieder benutzen möchten.
- Um die Lebensdauer des Akkus zu verlängern, kühlt sich der Akku nach längerem Gerätbetrieb automatisch ab.

Verbinden mit der „Dreamehome “ App

1. Laden Sie die Dreamehome App herunter

Scannen Sie den QR-Code auf dem Gerät oder suchen Sie im App-Store nach „Dreamehome “, um die App herunterzuladen und zu installieren.

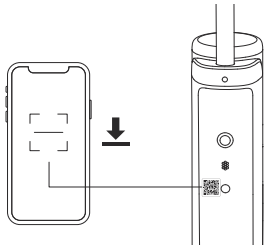

Hinweis:
- Es wird nur 2,4-GHz-WLAN unterstützt.
- Aufgrund von Aktualisierungen der App-Software kann der tatsächliche Betrieb von den Anweisungen in dieser Anleitung abweichen. Bitte folgen Sie den auf der aktuellen App-Version basierenden Anweisungen.

2. Gerät hinzufügen

1. Drücken Sie kurz den Ein-/Ausschalter, um das Gerät einzuschalten.

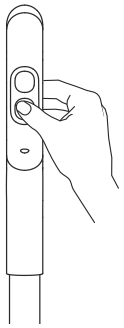

2. Halten Sie die Sprachansage-/WLAN-Taste auf der Rückseite des Geräts gedrückt, um die WLAN-Verbindung einzurichten. Die WLAN-Anzeige leuchtet pulsierend in Weiß, und die Sprachansage lautet: „Warten auf die Netzwerkkonfiguration “.

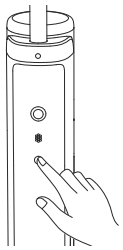

3. Öffnen Sie die Dreamehome-App und scannen Sie denselben QR-Code auf dem Gerät erneut, um das Gerät hinzuzufügen. Bitte folgen Sie den Anweisungen, um die WLAN-Verbindung herzustellen.

WLAN-Anzeige

- Leicht: Verbindung wird hergestellt
- Blinkt: Verbinden/OTA-Aktualisierung
- Ein: Verbunden

Hinweis: Das Gerät beendet die Netzwerkverbindung, wenn es 10 Minuten lang nicht bedient wird oder wenn die Netzwerkverbindung fehlschlägt. Zum Zurücksetzen von WLAN wiederholen Sie bitte die obigen Schritte und schließen Sie die Verbindung gemäß den Aufforderungen in der App ab.

Benutzung

Befüllen des Frischwasserbehälters

Entfernen des Behälters Öffnen Sie den Behälterdeckel und füllen Sie den Behälter mit sauberem Wasser. Setzen Sie den Frischwasserbehälter ein und achten Sie darauf, dass er einrastet.

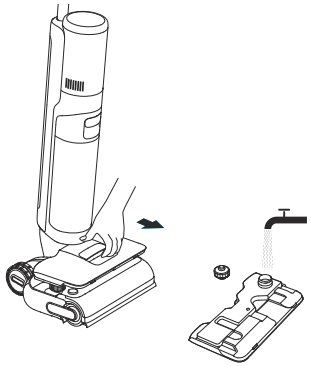

Hinweis:
- Keine anderen Flüssigkeiten als die offiziell zugelassenen Reinigungsmittel zugeben. Der Reiniger ist im offiziellen Online-Store erhältlich..
- Für eine bessere Reinigungsleistung wird empfohlen, 10 ml Reinigungsmittel mit dem Flaschendeckel in den gefüllten Wasserbehälter zu geben und dann vor Gebrauch leicht und gleichmäßig zu schütteln.

Reinigung wird gestartet

Treten Sie vorsichtig auf die Bürstenabdeckung und kippen Sie das Gerät nach hinten. Drücken Sie die Ein-/Aus-Taste ⏻, um den Betrieb zu starten.

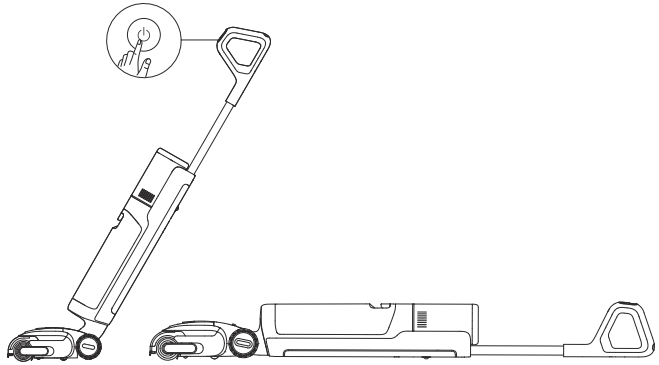

Hinweis:
- Verwenden Sie es nicht, um schäumende Flüssigkeiten zu saugen.
- Wenn sich das Gerät während der Arbeit in aufrechter Position befindet, wird die aktuelle Aufgabe unterbrochen.
- Das Gerät eignet sich zur Reinigung von Böden, Marmor, Fliesen und anderen harten Oberflächen.
- Bitte drücken Sie die Bürste beim Gebrauch gegen den Boden.
- Heben oder bewegen Sie das Gerät während des Betriebs nicht unnötig, um zu verhindern, dass Schmutzwasser in den Motor zurückfließt.

Benutzung

Wechseln des Modus

Drücken Sie den Modusschalter , um den Modus nach Ihren Wünschen zu wechseln. Halten Sie 3 Sekunden gedrückt, um den Roboter-Hubarm ein- oder auszuschalten.

Smarter Modus
Das Gerät passt die Saugkraft intelligent an die Bodenverschmutzung an.

Turbomodus
Im Turbomodus saugt das Gerät die hartnäckigsten Flecken auf dem Boden.

Saugmodus
Wenn der Saugmodus ausgewählt ist, saugt das Gerät nur Wasser auf und die Walzenbürste wird nicht befeuchtet. Es kommt kein Wasser aus dem Frischwasserbehälter.

Benutzerdefinierter Modus
Saugleistung, Wassermenge usw. können über die APP eingestellt werden. Der Hauptteil des Geräts wird entsprechend den Einstellungen in der APP in Betrieb genommen.

Entleeren des Schmutzwasserbehälters

Ziehen Sie am Griff des Schmutzwasserbehälters, um den Behälter zu entfernen. Entfernen Sie den Behälterdeckel und schütten Sie das Schmutzwasser aus. Setzen Sie den Schmutzwasserbehälter wieder ein, bis Sie ein Klickgeräusch hören.

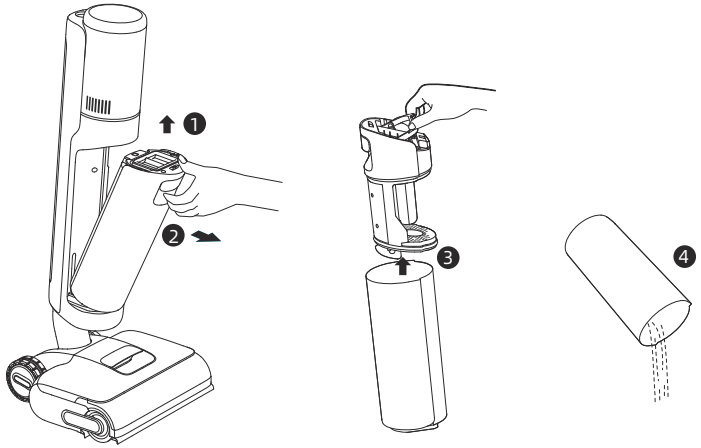

Benutzung

Selbstreinigung mit heißem Wasser

1. Setzen Sie das Gerät wieder auf die Basis. Stellen Sie sicher, dass der Wasserstand im Frischwasserbehälter für die Selbstreinigung ausreichend ist.
2. Drücken Sie kurz die Selbstreinigungstaste oben auf dem Griff, um die Selbstreinigung mit heißem Wasser zu starten. Schalten Sie nach den Sprachanweisungen in den Selbstreinigungsmodus mit heißem Wasser.
3. Entleeren Sie den Schmutzwasserbehälter, nachdem die Selbstreinigung abgeschlossen und der Trocknungsmodus aktiviert wurde. Drücken Sie die Taste , um den Trocknungsmodus zu verlassen.

Hinweis:

- Die Selbstreinigungsfunktion kann nur aktiviert werden, wenn das Gerät aufgeladen wird und der Akkustand mehr als 20 % beträgt.
- Die Ladestation ist mit einem [ ]-Symbol gekennzeichnet, das angibt: „VORSICHT: HEISSE OBERFLÄCHE “. Die Ladestation ist mit einem [ ]-Symbol gekennzeichent, das angibt: „Berühren Sie keine heißen Oberflächen “. Berühren Sie während der Selbstreinigung mit heißem Wasser nicht die Bürstenwalze, das heiße Wasser oder das Heizmodul der Ladestation.

Trocknungsmodus

1. Halten Sie die Taste 3 Sekunden gedrückt, um den Trocknungsmodus zu aktivieren.
2. Das Gerät wird geladen, sobald der Trocknungsvorgang abgeschlossen ist.
3. Wechseln Sie in der App in den 5-Minuten-Trocknungsmodus.

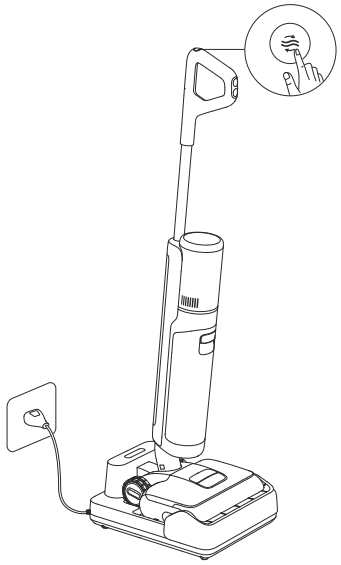

Werkseinstellungen wiederherstellen

Halten Sie die Sprachansage-/WLAN-Taste und die Selbstreinigungs-Taste 3 Sekunden lang gedrückt, um die Werkseinstellungen wiederherzustellen.

Pflege und Wartung

Tipps

- Schalten Sie das Gerät vor der Wartung aus. Berühren Sie nicht den Ein-/Ausschalter.
- Teile müssen bei Bedarf ausgetauscht werden. Bitte verwenden Sie die vom Originalwerk vorgesehenen Teile, um Schäden am Produkt aufgrund von Ungeeignetheit zu vermeiden.
- Wenn das Gerät längere Zeit nicht verwendet wird, laden Sie es vollständig auf, ziehen Sie den Netzstecker ab und lagern Sie das Gerät in einer kühlen Umgebung mit geringer Luftfeuchtigkeit, fern von direkter Sonneneinstrahlung.
  Um das übermäßige Entladen des Akkus zu vermeiden, laden Sie das Gerät mindestens alle 3 Monate auf.

Reinigen des Schmutzwasserbehälters und des Filters

1. Ziehen Sie am Griff des Schmutzwasserbehälters, um den Behälter zu entfernen.

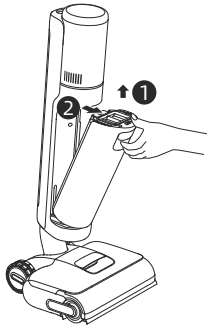

2. Nehmen Sie den Filter aus der Abdeckung des Schmutzwasserbehälters. Ziehen Sie die Abdeckung des Schmutzwasserbehälters hoch und schütten Sie das Schmutzwasser aus.

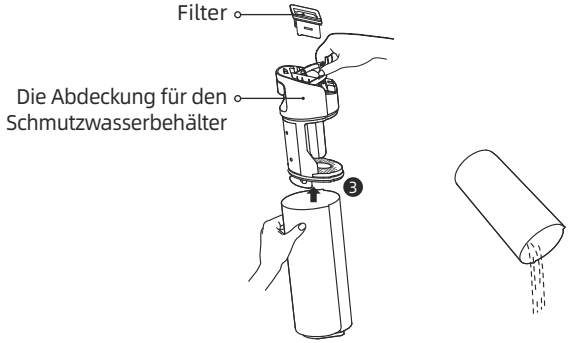

3. Spülen Sie den Schmutzwasserbehälter und die Behälterabdeckung mit Wasser. Reinigen Sie die Innenwände des Behälters mit der mitgelieferten Reinigungsbürste.

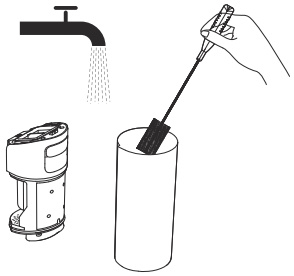

4. Setzen Sie den Filter und die Abdeckung des Schmutzwasserbehälters wieder ein. Setzen Sie anschließend den Schmutzwasserbehälter wieder ein, bis Sie ein Klickgeräusch hören.

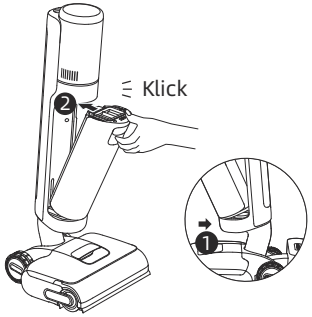

Hinweis:
- Wenn der Filter verschmutzt ist, spülen Sie ihn mit sauberem Wasser aus und trocknen Sie ihn vor der Verwendung vollständig.
- Es wird empfohlen, den Filter alle 3 bis 6 Monate auszutauschen.

Pflege und Wartung

Reinigung des Rohres und des Schmutzsensors

Nehmen Sie den Schmutzwasserbehälter heraus, wischen Sie den Schlauch und den Verschmutzungssensor vor dem Gebrauch mit einem feuchten Tuch ab.

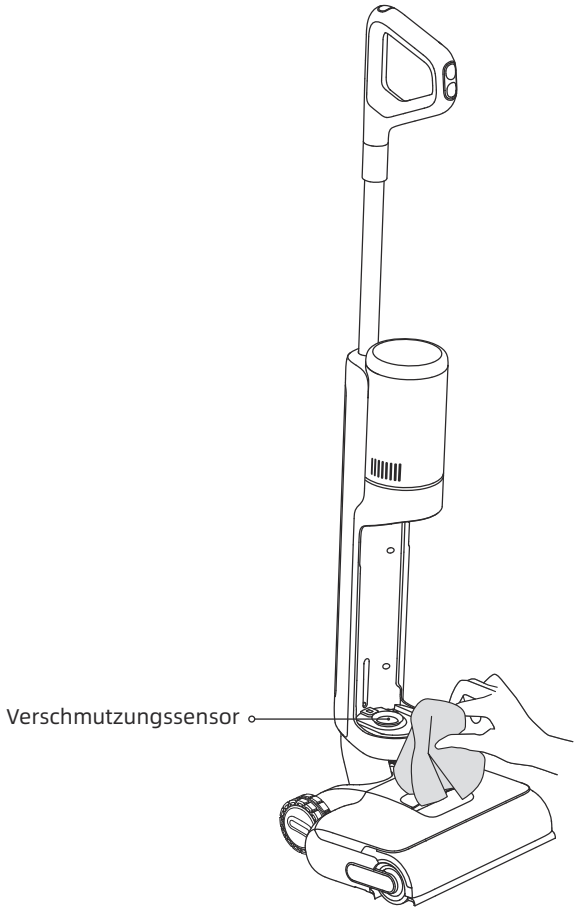

Hinweis: Spülen Sie den Schlauch oder den Verschmutzungssensor nicht aus.

Pflege und Wartung

Reinigung der Walzenbürsten-Aufsätze

1. Ziehen Sie am Griff, um die Walzenbürste zu entfernen.

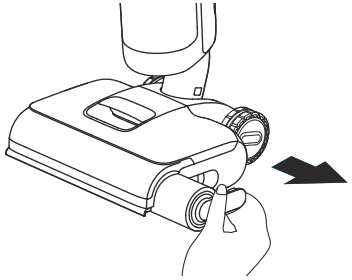

2. Reinigen Sie die Walzenbürste mit der mitgelieferten Reinigungsbürste. Spülen Sie die Walzenbürste und die Abdeckung mit sauberem Wasser ab und trocknen Sie diese vollständig.

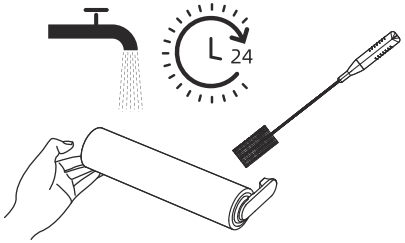

3. Trennen Sie den Griff von der Walzenbürste. Es wird empfohlen, die Bürstenrolle alle 3 bis 6 Monate auszutauschen.

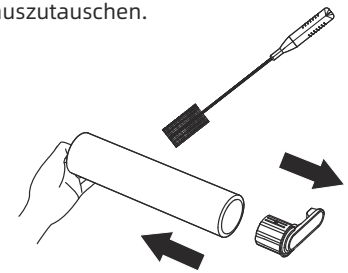

4. Drehen Sie die Verriegelungsknöpfe an der Walzenbürstenabdeckung mit einer Münze, um die Abdeckung zu entfernen.

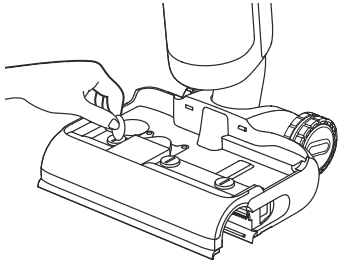

5. Wischen Sie den Saugeinlass mit einem trockenen Tuch oder einem feuchten Lappen ab. Spülen Sie die Bürsten-Aufsätze nicht mit Wasser ab.

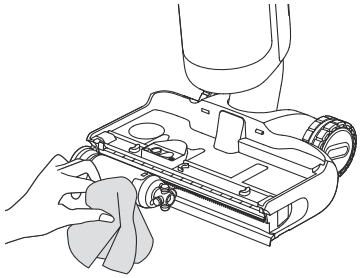

6. Setzen Sie die Walzenbürste wieder ein, bis Sie ein Klickgeräusch hören.Verriegeln Sie die Walzenbürstenabdeckung wieder.

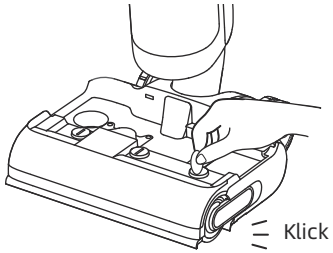

Hinweis: Reinigen Sie die Walzenbürste nach Bedarf.

Fehlersuche

Wenn ein Fehler auftritt, wird das Gerät nicht mehr funktionieren. Bitte beachten Sie die folgende Tabelle zur Fehlerbehebung. Wenn das Problem weiterhin besteht, wenden Sie sich bitte an den Kundendienst.

Fehler	Mögliche Ursache	Lösung
Das Gerät funktioniert nicht.	Der Akku des Geräts ist leer oder der Akkustand ist niedrig.	Laden Sie den Akku vor dem Gebrauch vollständig auf.
	Das Gerät befindet sich in der aufrechten Position.	Stellen Sie das Gerät nach hinten.
	Der Überhitzungsschutzmodus wurde durch eine Verstopfung aktiviert.	Beseitigen Sie die Verstopfung und warten Sie, bis die Temperatur wieder normal ist.
	Zu wenig Wasser im Reinwasserbehälter.	Füllen Sie den Frischwasserbehälter auf.
	Der Schmutzwasserbehälter ist voll.	Den Schmutzwasserbehälter leeren.
	Die Komponenten sind nicht richtig installiert.	Vergewissern Sie sich, dass alle Komponenten richtig eingesetzt sind.
Das Gerät wird langsam aufgeladen.	Die Temperatur des Akkus ist zu niedrig oder zu hoch.	Bitte kontaktieren Sie den Kundenservice.
Die Saugleistung des Gerätes ist niedrig.	Der Filter ist verstopft.	Reinigung des Filters.
	Der Saugeinlass oder -rohr ist durch	Reinigen Sie das Rohr und die Saugöffnung.
Der Motor macht ein seltsames Geräusch.	Es befindet sich zu viel Schmutzwasser im Schmutzwasserbehälter.	Den Schmutzwasserbehälter leeren.
	Die Hauptsaugöffnung ist blockiert.	Beseitigen Sie eventuelle Verstopfungen in der Hauptsaugöffnung.
Die Staubkon-zentrationsan-zeige leuchtet rot.	Der Verschmutzungssensor muss gereinigt werden.	Der Verschmutzungssensor befindet sich im Rohr. Befolgen Sie die Reinigungsanweisungen.
	Die Konzentration der Reinigungslösung ist zu hoch.	Verdünnen Sie die Reinigungslösung im empfohlenen Verhältnis mit Wasser.
	Eine Reinigungslösung eines Drittanbieters hat eine große Menge Schaum verursacht.	Verwenden Sie nur die offiziell zugelassene Reinigungslösung.
Die Akkustand-sanzeige auf dem Display leuchtet während des Ladevor-gangs nicht auf.	Der Ladestecker ist nicht richtig in die Steckdose eingesteckt.	Stellen Sie sicher, dass der Ladestecker richtig eingesteckt ist.
	Das Gerät wird nicht richtig an die Ladestation angeschlossen.	Stellen Sie sicher, dass das Gerät richtig auf der Ladestation platziert ist.

Fehlersuche

Es kommt kein Wasser aus dem Gerät.	Der Frischwasserbehälter ist nicht ordnungsgemäß installiert, oder der Wasserstand im Frischwasserbehälter ist zu niedrig.	Setzen Sie den Frischwasserbehälter wieder ein oder füllen Sie ihn auf.
	Es dauert 30 Sekunden, um die Walzenbürste zu befeuchten.	Schalten Sie das Gerät ein und überprüfen Sie es nach einiger Zeit erneut.
Wasseraustritt an der Oberseite des Schmutz-wasserbehäl-ters.	Eine Kollision oder starkes Ziehen führt dazu, dass Wasser in den Motor gelangt.	Bewegen Sie das Gerät vorsichtig hin und her, wenn es eingeschaltet ist.
	Der Filter ist nach der Reinigung nicht vollständig trocken.	Den Filter vor Gebrauch gründlich abtrocknen.
Selbstreinigung ist fehlgeschlagen.	Ein Gegenstand verklemmt sich in der Walzenbürste.	Entfernen Sie die Walzenbürstenabdeckung, um die Walzenbürste zu überprüfen und zu reinigen.
	Das Gerät wird nicht richtig an die Ladestation angeschlossen.	Stellen Sie sicher, dass das Gerät beim Aufladen ist, bevor Sie die Selbstreinigungsfunktion aktivieren.
	Die Selbstreinigung kann nicht gestartet werden, wenn der Batteriestand weniger als 20% beträgt.	Die Selbstreinigung kann nur aktiviert werden, während das Gerät aufgeladen wird und der Akkustand mehr als 20 % beträgt.
	Der Schmutzwasserbehälter ist voll.	Den Schmutzwasserbehälter leeren.
	Der Frischwasserbehälter ist nicht richtig installiert, oder der Wasserstand im Frischwasserbehälter ist zu niedrig.	Setzen Sie den Frischwasserbehälter wieder ein oder füllen Sie ihn auf.
Schlechte Trockenleistung oder ungewöhnliche Geräusche beim Trocknen.	Luftauslass und Lufteinlass der Ladestation könnten vermutlich blockiert werden.	Verstopfung von Luftauslass und Lufteinlass prüfen und beseitigen.

Für weitere Serviceleistungen kontaktieren Sie uns bitte über aftersales@dreame.tech:
https://global.dreametech.com

Fehlermeldungen und Lösungen

Wenn das Gerät nicht ordnungsgemäß funktioniert, wird auf dem Bildschirm eine Fehlermeldung angezeigt. Schauen Sie in der folgenden Tabelle nach, um eine Lösung zu finden.

Fehler-Symbol	Mögliche Ursache	Lösung
	Zu wenig Wasser.	Füllen Sie den Frischwasserbehälter auf.
	Der Schmutzwas-serbehälter ist voll.	Bitte reinigen Sie den Schmutzwasserbehälter.
	Walzenbürste ist blockiert.	Reinigen Sie die Walzenbürste.
	Verstopfter Schlauch.	Reinigen Sie den Schlauch und den Verschmutzungssensor wie im Abschnitt „Pflege und Wartung “ beschrieben.
	Die Walzenbürste und der Schlauch sind verschmutzt.	Stellen Sie das Gerät zur Selbstreinigung wieder auf die Basis.

Fehlercode	Mögliche Ursache	Lösung
E1 - E7	Fehler	Zur Fehlerbehebung das Gerät neu starten. Wenn das Problem weiterhin besteht, wenden Sie sich bitte an den Kundendienst.
H1 - H6		
H7	Akku-Überhitzung	Bitte kontaktieren Sie den Kundenservice.

Spezifikationen

Staubsaugen			
Modell	HHR46A	Nennleistung	400 W
Bemessungsspannung	21,6 V ⎓	Ladespannung	27 V ⎓
Kapazität des Reinwasserbehälters	780 ml	Kapazität des Schmutzwasserbehälters	700 ml
Ladezeit	Ca. 4 Stunden	Betriebszeit	60 min (Leiser Modus)
Ladestation			
Modell	HCBAA	Nennleistungsaufnahme*	670 W
Nenneingang	220 - 240 V ∿ 50 - 60 Hz	Nennausgang	27 V ⎓ 1,6 A

Unter normalen Einsatzbedingungen muss dieses Gerät in einem Abstand von mindestens 20 cm zwischen der Antenne und dem Körper des Benutzers gehalten werden.
* Die Nennleistungsaufnahme bezieht sich auf die Leistung, die während eines repräsentativen Zyklus zum Einschalten des Trocknungsmodus gemessen wurde.
* Wenn das Gerät vollständig aufgeladen ist, wechselt es nach 10 Minuten automatisch in den Standby-Modus mit einem Stromverbrauch von 0,8 W (bei Netzwerk-Standby) oder 0,4 W (ohne Netzwerk-Standby).

Entsorgung und Entfernung von Batterien

Die eingebaute Lithium-Ionen-Batterie enthält umweltgefährdende Substanzen. Stellen Sie vor der Entsorgung der Batterie sicher, dass die Batterie von qualifizierten Technikern entfernt und in einer geeigneten Recyclinganlage entsorgt wird.
–– Der Akku muss vor der Entsorgung aus dem Gerät entfernt werden;
–– Das Gerät muss beim Entfernen des Akkus vom Stromnetz getrennt werden;
–– Der Akku muss sicher entsorgt werden.

ACHTUNG:

- Bevor Sie den Akku entfernen, trennen Sie die Stromversorgung und lassen Sie den Akku komplett leer laufen.
- Nicht benötigte Batterien sollten in einer geeigneten Recyclinganlage entsorgt werden.
- Lassen Sie den Akku nicht in einer Umgebung mit extrem hohen Temperaturen, um Explosionsrisiken zu vermeiden.
- Unter missbräuchlicher Verwendung kann Flüssigkeit aus der Batterie ausgestoßen werden. Wenn Sie aus Versehen anfassen, spülen Sie mit Wasser und suchen Sie medizinische Hilfe.

Anleitung zum Entfernen

1. Verwenden Sie Werkzeug, um den Bildschirm zu entfernen.

2. Verwenden Sie Werkzeug, um die Schrauben, mit denen die Abdeckung des Akkus befestigt ist zu entfernen und hebeln Sie die Abdeckung des Akkus auf.

3. Lösen Sie die Anschlüsse, die den Akku mit der Hauptplatine verbinden, und nehmen Sie den Akku heraus.

Consignes de sécurité importantes

Veuillez lire attentivement ce manuel avant l'utilisation et le conserver pour référence ultérieure.
Lors de l'utilisation d'un appareil électrique, des précautions de base doivent toujours être prises, notamment les suivantes :
LISEZ TOUTES LES INSTRUCTIONS AVEC D'UTILISER (CET APPAREIL). Ces messages d'avertissement et ces instructions doivent être suivis pour éviter les risques d'électrocution, de départ de feu et d'éventuelles blessures.

AVERTISSEMENT – Pour éviter les risques de départ de feu, de choc électrique ou de blessures :

Restrictions d'utilisation

- Cet appareil ne doit pas être utilisé par des enfants âgés de moins de 8 ans et des personnes ayant un handicap physique, sensoriel ou intellectuel, ou une connaissance ou une expérience limitée sans la surveillance d'un parent ou d'un tuteur pour assurer un fonctionnement en toute sécurité et éviter les risques. Les opérations de nettoyage et d'entretien ne doivent pas être effectuées par les enfants sans supervision.
- Le film plastique peut être dangereux. Pour éviter tout risque de suffocation, tenez-le à l'écart des enfants. Les enfants ne doivent pas jouer avec l'appareil.
- N'utilisez l'appareil qu'à l'intérieur, sur des surfaces de sol non recouvertes de tapis, comme le vinyle, le carrelage, le bois scellé, etc. Veillez à ne pas rouler sur des objets non fixés ou sur les bords d'un tapis. Le fait de bloquer la brosse peut entraîner une défaillance prématurée de la courroie.
- N'utilisez que ce qui est décrit dans ce guide de l'utilisateur. N'utilisez que les accessoires recommandés par le fabricant.
- N'exposez pas l'appareil au feu ou à une température excessive. L'exposition au feu ou à une température excessive peut provoquer une explosion.
- N'utilisez pas l'appareil dans des environnements extrêmement chauds ou froids (inférieurs à 5 ° C/41° F ou supérieurs à 40 ° C/104° F). Veuillez charger l'appareil à une température supérieure à 5 ° C/41° F et inférieure à 40 ° C/104° F.
- Ne plongez pas l'appareil dans un liquide.
- N'utilisez pas l'appareil pour aspirer des liquides combustibles ou inflammables, tels que l'essence. N'utilisez pas l'appareil dans des zones où des liquides inflammables ou combustibles peuvent être présents.
- Ne mettez aucun objet dans les ouvertures. N'utilisez pas l'appareil lorsqu'une ouverture est bloquée. Ne laissez pas la poussière, des peluches, des cheveux ou d'autres éléments entraver la circulation de l'air.
- Ne ramassez pas de produits toxiques (eau de Javel, ammoniaque, déboucheur de canalisations, etc.). Ne ramassez pas d'objets durs ou pointus tels que du verre, des clous, des vis, des pièces de monnaie, etc.
- N'utilisez pas l'appareil dans un espace clos rempli de vapeurs de peinture à l'huile, de diluant pour peinture, de certaines substances antimites, de poussières inflammables ou d'autres vapeurs explosives ou toxiques. Ne ramassez rien qui brûle ou qui fume, comme des cigarettes, des allumettes ou des cendres chaudes.
- N'utilisez pas l'appareil si les filtres ne sont pas en place.
- Tenez les cheveux, les vêtements amples, les doigts et toutes les parties du corps éloignés des ouvertures et des parties mobiles de l'appareil et de ses accessoires.
- Éloignez les câbles de mise à la terre de l'appareil lorsque vous l'utilisez. Un danger peut survenir si l'appareil passe sur un cordon d'alimentation.
- Faites très attention lorsque vous nettoyez les escaliers.

Consignes de sécurité importantes

Entretien et stockage

- Empêchez tout démarrage intempestif. Assurez-vous que l'interrupteur est en position OFF avant de prendre ou de transporter l'appareil. Le fait de porter l'appareil avec le doigt sur l'interrupteur ou d'allumer l'appareil peut provoquer un accident.
- Assurez-vous que l'appareil est placé sur une surface horizontale. N'utilisez pas l'appareil dans la même position si l'appareil est équipé d'une brosse à rouleau et que la poignée n'est pas complètement verticale. Ne rangez pas l'appareil dans un endroit où il risque de geler.
- Éteignez et débranchez l'appareil lorsqu'il n'est pas utilisé, avant de le nettoyer, de l'entretenir ou de le réparer, et avant de le connecter ou de le déconnecter avec une brosse en mouvement.
- N'utilisez pas un appareil endommagé ou modifié. Un appareil endommagé ou modifié peut avoir un comportement imprévisible et provoquer un incendie, une explosion ou un risque de blessure.
- Ne modifiez pas ou n'essayez pas de réparer l'appareil sauf comme indiqué dans les instructions d'utilisation et d'entretien.
- N'utilisez pas l'appareil avec un accessoire endommagé (par exemple : station de chargement, cordon d'alimentation, etc.). Si l'appareil ou l'accessoire est tombé, a été endommagé, est resté à l'extérieur, est tombé dans l'eau ou ne fonctionne pas comme il le devrait, n'essayez jamais de le faire fonctionner. Veuillez le faire réparer dans un centre de service agréé.
- Confiez l'entretien à un réparateur qualifié qui n'utilisera que des pièces de rechange identiques. Cela permet de garantir la sécurité de l'appareil.
- Si le cordon d'alimentation est endommagé, il doit être remplacé par le fabricant, son réparateur ou une personne possédant des qualifications équivalentes afin d'éviter tous risques.

Batterie et mise en charge

- Pour recharger la batterie, utilisez uniquement la station de chargement fournie avec l'appareil. Utilisez uniquement la station de chargement HCBAA.
- Suivez toutes les instructions de chargement et ne chargez pas l'appareil en dehors de la plage de température spécifiée dans la batterie, car cela augmente le risque de départ de feu.
- La station de chargement est équipée d'une fonction de séchage et ne convient que pour sécher la brosse de cet appareil.
- Éloignez le câble de la station de chargement des surfaces chauffées. Ne manipulez pas la fiche de la station de chargement ou l'appareil avec des mains mouillées. Pour débrancher l'appareil, saisissez la fiche de la station de chargement plutôt que le câble.
- Ne tirez pas ou ne transportez pas la station de chargement par le câble, n'utilisez pas le câble comme une poignée, ne fermez pas la porte sur le câble et ne tirez pas le câble autour de bords ou de coins aigus.
- N'utilisez pas de batterie non rechargeable. Sinon, la batterie lithium-ion peut prendre feu. Cet appareil contient des batteries qui ne peuvent être remplacées que par des techniciens qualifiés ou des personnes du service après-vente.
- La batterie lithium-ion contient des substances dangereuses pour l'environnement. Avant de mettre l'appareil au rebut, veuillez d'abord retirer la batterie, puis la mettre au rebut ou la recycler conformément aux lois et réglementations locales du pays ou de la région où elle est utilisée.
- L'appareil doit être débranché de la source d'alimentation lors du retrait de la batterie. Tenez les batteries hors de portée des enfants. Ne mettez jamais les batteries dans la

Consignes de sécurité importantes

bouche. En cas d'ingestion, contactez votre médecin ou le centre antipoison local.

- Dans de mauvaises conditions, ne touchez jamais la batterie d'où le liquide pourrait être éjecté. En cas de contact accidentel, rincez à l'eau. Si le liquide entre en contact avec les yeux, consultez immédiatement un médecin. Le liquide éjecté de la batterie peut provoquer des irritations ou des brûlures.
- La station de chargement permet de charger la batterie 6 cellules 5000 mAh. La station de chargement ne doit pas être utilisée pour charger une batterie non rechargeable. Sinon, la batterie lithium-ion peut prendre feu.
- La station de chargement est marquée d'une icône [⚠] indiquant « ATTENTION : SURFACE CHAUDE ». La station de chargement est marquée d'une icône [⚠ ✋] indiquant « Ne pas toucher les surfaces chaudes ». Ne touchez pas la brosse à rouleau, l'eau chaude, ou le module de chauffage de la station de chargement lors de l'autonettoyage à l'eau chaude.

Symboles

Équipement de classe II

T 3.15A — Fusible miniature à temporisation où T 3.15A est le symbole de la caractéristique temps/courant

Pour un usage en intérieur uniquement

Lire le mode d'emploi

Attention : surface chaude.

Informations concernant les DEEE

Tous les produits portant ce symbole sont des déchets d'équipements électriques et électroniques (DEEE d'après la directive 2012/19/UE) qui ne doivent pas être mélangés avec les ordures ménagères non triées. Vous devez protéger la santé humaine et l'environnement en déposant votre équipement usagé dans un point de collecte prévu à cet effet pour le recyclage des déchets d'équipements électriques et électroniques, désigné par le gouvernement et les autorités locales. Des procédures d'élimination et de recyclage adéquates permettent d'éviter les effets nocifs sur l'environnement et la santé humaine. Veuillez contacter l'installateur ou les autorités locales pour plus d'informations sur le site, ainsi que les modalités et conditions des points de collecte de ce type.

Nous, Dreame Trading (Tianjin) Co., Ltd., déclarons par la présente que cet équipement est conforme aux directives, normes européennes et amendements applicables. L'intégralité du texte de la déclaration UE de conformité est disponible à l'adresse Internet suivante : https://global.dreametech.com

Pour obtenir un manuel électronique détaillé, rendez-vous sur le site https://global.dreametech.com/pages/user-manuals-and-faqs

Présentation du produit

Liste d'emballage

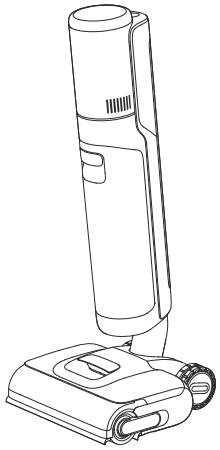

Corps principal

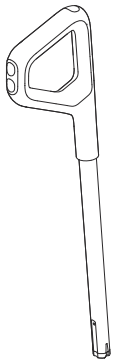

Poignée

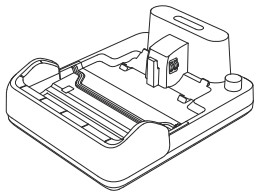

Station de chargement

Filtre de rechange

Brosse à rouleau de rechange

Brosse de nettoyage

Présentation du produit

Aspirateur

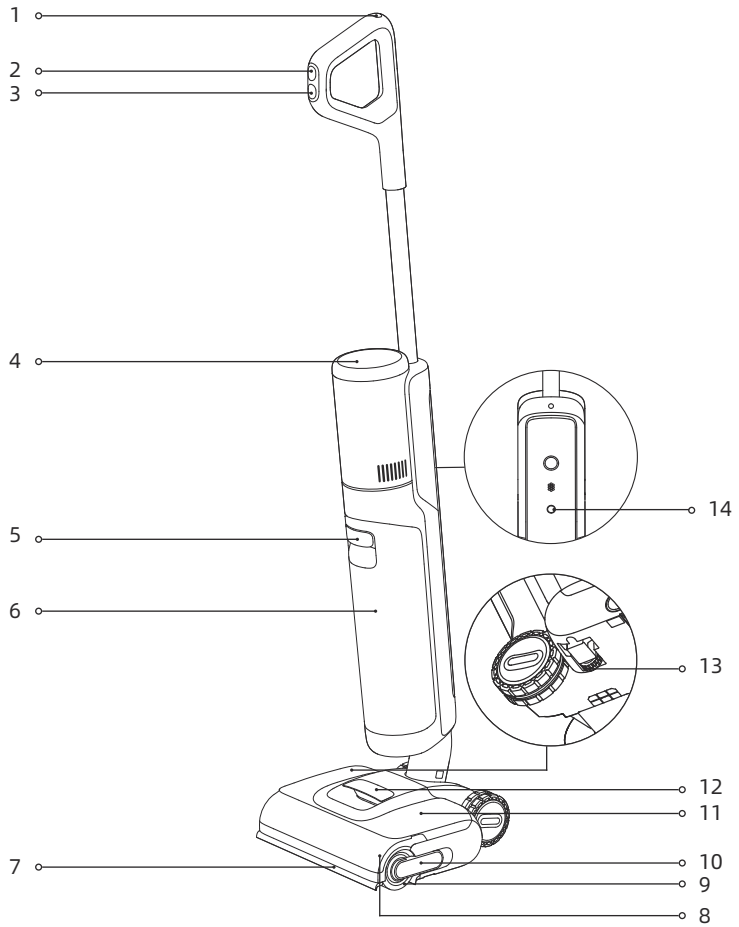

1 Bouton de nettoyage automatique

2 Commutateur de mode

3 Interrupteur d'alimentation

4 Écran d'affichage

5 Poignée du réservoir d'eau sale

6 Réservoir d'eau sale

7 Bras robotisé de levage

8 Couvercle de la brosse à rouleau

9 Brosse à rouleau

10 Poignée de la brosse à rouleau

11 Réservoir d'eau propre

12 Poignée du réservoir d'eau propre

13 Roue directionnelle

14 Bouton de commande vocale

- Appuyez brièvement pour activer la commande vocale ou régler le volume.
- Appuyez et maintenez enfoncé pour démarrer la configuration Wi-Fi/ Réinitialisation Wi-Fi.

Présentation du produit

Station de chargement

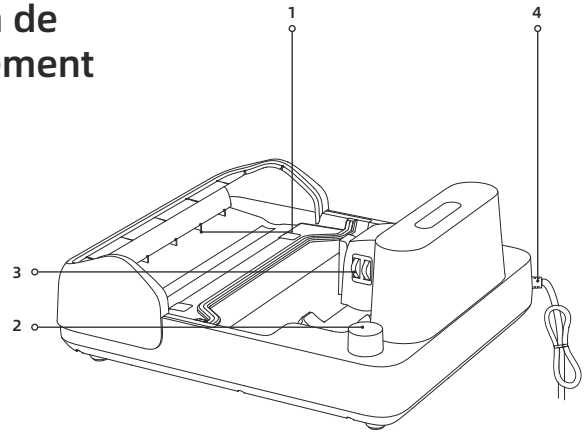

1 Sortie de séchage à l'air

2 Emplacement de rangement d'accessoire

3 Contacts de charge

4 Cordon d'alimentation

Écran d'affichage

1 Mode turbo

2 Mode intelligent

3 Mode de séchage

4 Indicateur de charge/ batterie déchargée

5 Messages d'erreur

6 Indicateur de concentration de poussière
La couleur de l'indicateur varie en fonction de la quantité réelle de saleté.

7 Mode de nettoyage automatique

8 Indicateur Wi-Fi

9 Mode personnalisé

10 Mode aspiration

Remarque :
Si l'appareil ne fonctionne pas correctement, l'écran d'affichage indiquera un message d'erreur ou un code d'erreur. Veuillez vous reporter au tableau des Messages d'erreur et solutions pour déterminer l'origine du dysfonctionnement.

Installation

Installation de la poignée

Insérez verticalement l'extrémité de la poignée dans le port sur le dessus de l'appareil comme indiqué jusqu'à ce que vous entendiez un déclic.

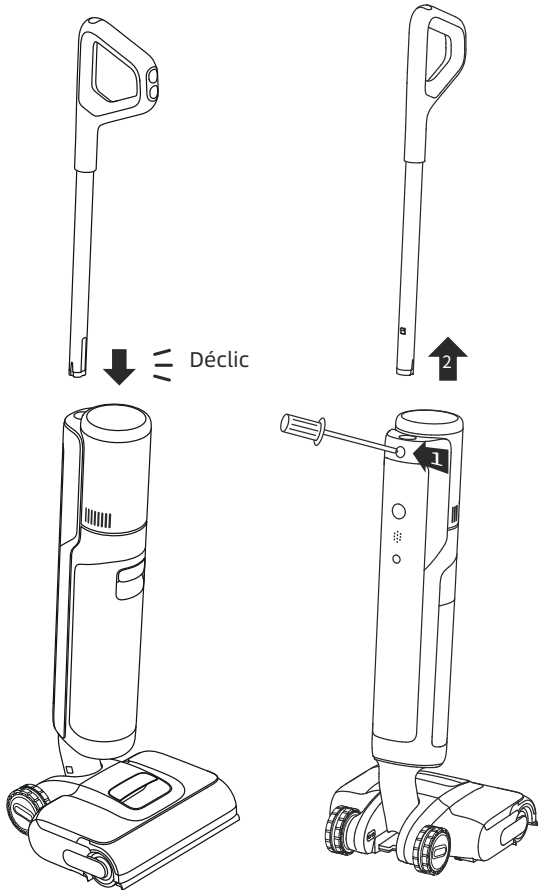

Remarque : Pour le démontage, introduisez un objet dur dans le trou de l'appareil comme indiqué pour enfoncer les contacts et tirez en même temps la poignée vers le haut.

Mise en charge

1. Placez la station de chargement contre un mur sur un sol plat et branchez-la à une source d'alimentation. Chargez complètement l'appareil avant la première utilisation.

2. Posez l'appareil sur la station de chargement. Lorsque le chiffre sur l'écran atteint 100, la batterie est complètement chargée.

⚡ Indicateur de charge/batterie déchargée
- Clignote lentement en orange : Niveau de batterie ≤ 20 % (en charge)
- Clignote lentement en vert : Niveau de batterie > 20 % (en charge)
- Vert fixe : Complètement chargée
- Orange fixe : Niveau de batterie ≤ 20 %

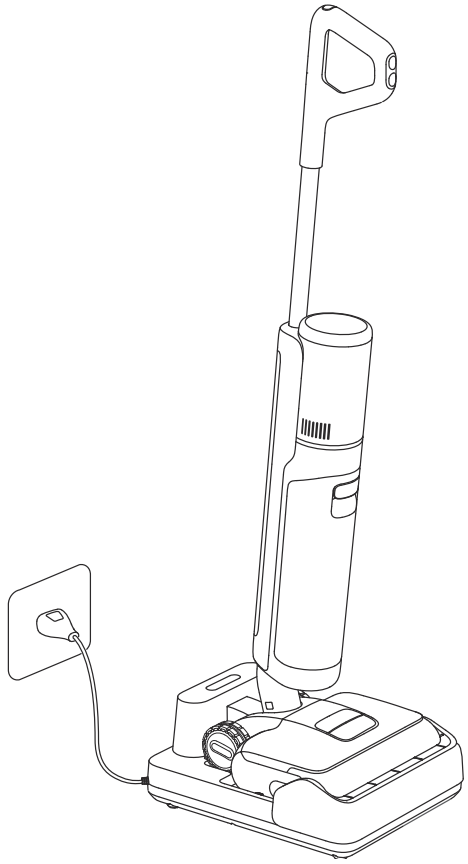

Remarque :
- Si l'aspirateur reste inutilisé pendant 10 minutes après la charge complète, il passera en veille. Veuillez redémarrer l'appareil pour l'utiliser.
- La batterie se refroidit automatiquement après une utilisation prolongée afin de prolonger sa durée de vie.

Connexion à l'application Dreamehome

1. Télécharger l'application Dreamehome

Scannez le code QR sur l'appareil ou recherchez « Dreamehome » dans l'App Store pour télécharger et installer l'application.

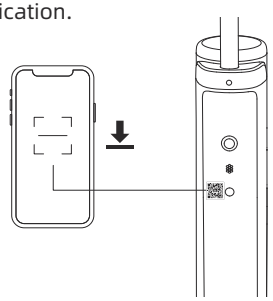

Remarque :
- Seul le réseau Wi-Fi 2,4 GHz est reconnu.
- Le logiciel d'application étant soumis à des mises à jour, les opérations réelles peuvent donc différer des instructions de ce manuel. Veuillez suivre les instructions selon la version actuelle de l'application.

2. Ajouter un appareil

1. Appuyez sur l'interrupteur de mise sous tension brièvement pour allumer l'appareil.

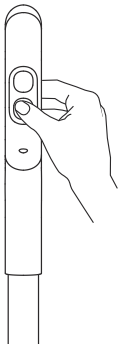

2. Maintenez le bouton de commande vocale/Wi-Fi situé à l'arrière de l'appareil enfoncé pour configurer la connexion Wi-Fi. L'indicateur Wi-Fi clignote en blanc, et la commande vocale annonce « En attente de la configuration du réseau ».

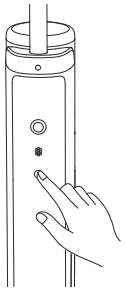

3. Ouvrez l'application Dreamehome et scannez à nouveau le même code QR sur l'appareil pour ajouter l'appareil. Suivez les messages d'instructions pour terminer la connexion Wi-Fi.

Indicateur Wi-Fi

- Clignote lentement : À connecter
- Clignote rapidement : Connexion en cours/Mise à jour OTA
- Allumé : Connecté

Remarque : L'appareil quittera la connexion réseau s'il n'est pas utilisé pendant 10 minutes ou si la connexion réseau échoue. Pour réinitialiser le Wi-Fi, répétez les étapes ci-dessus et terminez la connexion en suivant les instructions dans l'application.

Mode d'utilisation

Remplissage du réservoir d'eau propre

Retirez le réservoir. Ouvrez le couvercle du réservoir et remplissez le réservoir d'eau propre. Installez le réservoir d'eau propre et assurez-vous qu'il est bien enclenché.

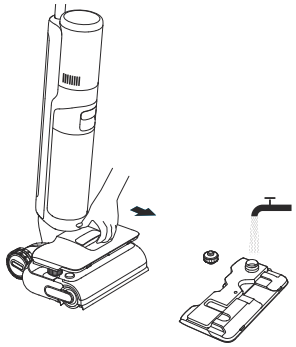

Remarque :
- N'ajoutez pas de liquide autre que le nettoyant officiellement approuvé. Le nettoyant est disponible sur la boutique en ligne officielle.
- Pour une meilleure performance de nettoyage, il est recommandé d'ajouter 10 ml de détergent avec le bouchon du flacon dans le réservoir d'eau propre plein, puis de secouer doucement et uniformément pour l'utilisation.

Démarrage du nettoyage

Appuyez doucement sur le couvercle de la brosse et inclinez l'appareil vers l'arrière. Appuyez sur l'interrupteur d'alimentation ⏻ pour démarrer l'aspirateur.

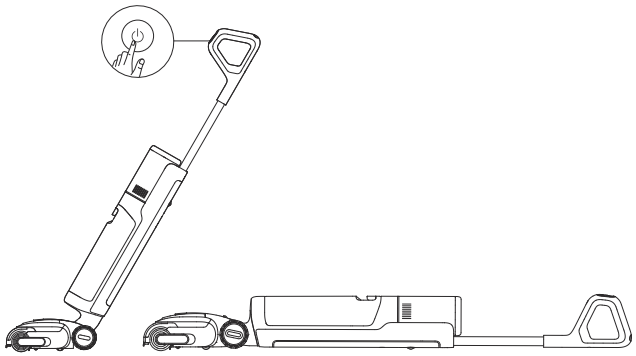

Remarque :
- N'aspirez pas des liquides mousseux.
- Si l'appareil est en position verticale pendant son fonctionnement, la tâche en cours sera suspendue.
- L'appareil est adapté au nettoyage des sols, du marbre, des carreaux et autres surfaces dures.
- Veuillez appuyer la brosse contre le sol lors de l'utilisation.
- Ne soulevez pas ou ne déplacez pas l'appareil lorsqu'il fonctionne pour éviter que l'eau sale ne retourne dans le moteur.

Mode d'utilisation

Changement de modes

Appuyez sur le commutateur de mode pour changer de mode selon vos besoins. Maintenez enfoncé pendant 3 secondes pour activer ou désactiver le bras robotisé de levage.

Mode intelligent
L'appareil réglera intelligemment la puissance d'aspiration en fonction des taches présentes au sol.

Mode turbo
Si le mode turbo est sélectionné, l'appareil aspirera les taches tenaces sur le sol.

Mode aspiration
Si le mode aspiration est sélectionné, l'appareil aspirera uniquement l'eau et la brosse à rouleau ne sera pas humidifiée. Aucune eau ne sort du réservoir d'eau propre.

Mode personnalisé
La puissance d'aspiration, le volume d'eau, etc., peuvent être réglés dans l'application. Le corps principal commencera à fonctionner selon les réglages de l'application.

Vidange du réservoir d'eau sale

Tirez sur la poignée du réservoir d'eau sale pour retirer le réservoir. Retirez le couvercle du réservoir et videz l'eau sale. Réinstallez le réservoir d'eau sale jusqu'à ce que vous entendiez un déclic.

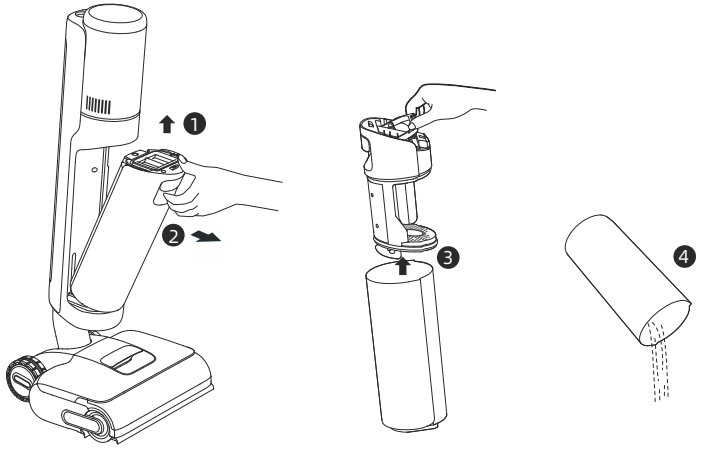

Mode d'utilisation

Nettoyage automatique à l'eau chaude

1. Reposez l'appareil sur la base. Assurez-vous qu'il y a suffisamment d'eau dans le réservoir d'eau propre pour le nettoyage automatique.
2. Appuyez brièvement sur le bouton de nettoyage automatique sur le dessus de la poignée pour démarrer/arrêter le nettoyage automatique à l'eau chaude. Passez en mode de nettoyage automatique à l'eau chaude en fonction des instructions vocales.
3. Veuillez vider le réservoir d'eau sale une fois le nettoyage automatique terminé et le mode de séchage activé. Appuyez sur le bouton pour quitter le mode de séchage.

Remarque :
- La fonction de nettoyage automatique ne peut être activée que lorsque l'appareil est en charge et que le niveau de la batterie est supérieur à 20 %.
- La station de chargement est marquée d'une icône [ ] indiquant « ATTENTION : SURFACE CHAUDE ». La station de chargement est marquée d'une icône [ ] indiquant « Ne pas toucher les surfaces chaudes ». Ne touchez pas la brosse à rouleau, l'eau chaude, ou le module de chauffage de la station de chargement lors de l'auto-nettoyage à l'eau chaude.

Mode de séchage

1. Maintenez le bouton de nettoyage automatique enfoncé pendant 3 secondes pour activer le mode de séchage.
2. L'appareil sera rechargé une fois le séchage terminé.
3. Passez au mode de séchage 5 minutes dans l'application.

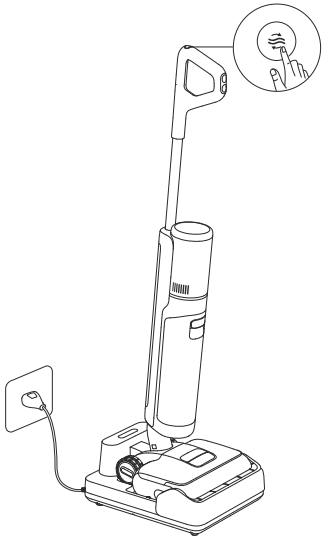

Rétablir les paramètres d'usine

Maintenez le bouton de commande vocale/Wi-Fi et le bouton de nettoyage automatique enfoncés pendant 3 secondes pour rétablir les paramètres d'usine.

Entretien et maintenance

Conseils

- Éteignez l'appareil avant l'entretien. Ne touchez pas l'interrupteur d'alimentation.
- Remplacez les pièces si nécessaire. Les pièces doivent être remplacées par celles disponibles auprès du fabricant ou de son agent de service.
- Si l'appareil n'est pas utilisé pendant une longue période, chargez-le complètement, débranchez la fiche d'alimentation et rangez l'appareil dans un endroit frais, à faible humidité et à l'abri de la lumière du soleil.
  Pour éviter une décharge excessive de la batterie, rechargez l'appareil au moins une fois tous les 3 mois.

Nettoyage du réservoir d'eau sale et du filtre

1. Tirez sur la poignée du réservoir d'eau sale pour retirer le réservoir.

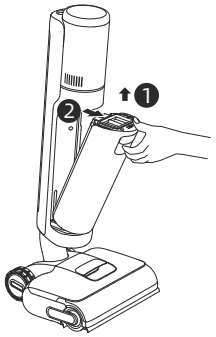

2. Retirez le filtre du couvercle du réservoir d'eau sale. Soulevez le couvercle du réservoir d'eau sale et videz l'eau sale.

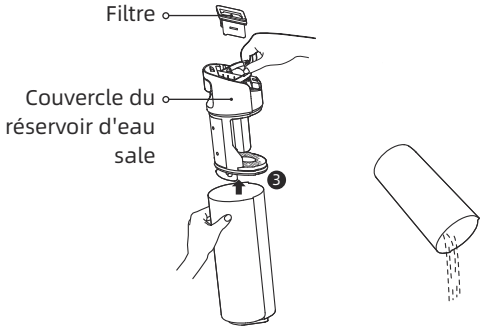

3. Rincez le réservoir d'eau sale et le couvercle du réservoir à l'eau. Utilisez la brosse de nettoyage fournie pour nettoyer les parois intérieures du réservoir.

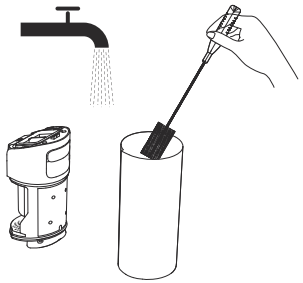

4. Réinstallez le filtre et le couvercle du réservoir d'eau sale. Réinstallez ensuite le réservoir d'eau sale jusqu'à ce que vous entendiez un déclic.

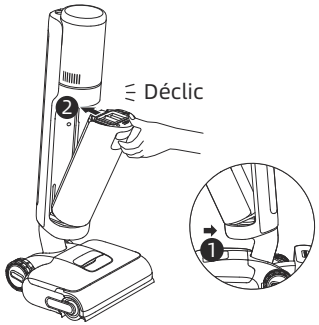

Remarque :
- Si le filtre est sale, rincez-le à l'eau claire et séchez-le complètement avant de l'utiliser.
- Il est recommandé de remplacer le filtre tous les 3 à 6 mois.

Entretien et maintenance

Nettoyage du tube et du capteur de saleté

Retirez le réservoir d'eau sale et essuyez avec soin le tube et le capteur de saleté avec un chiffon humide avant utilisation.

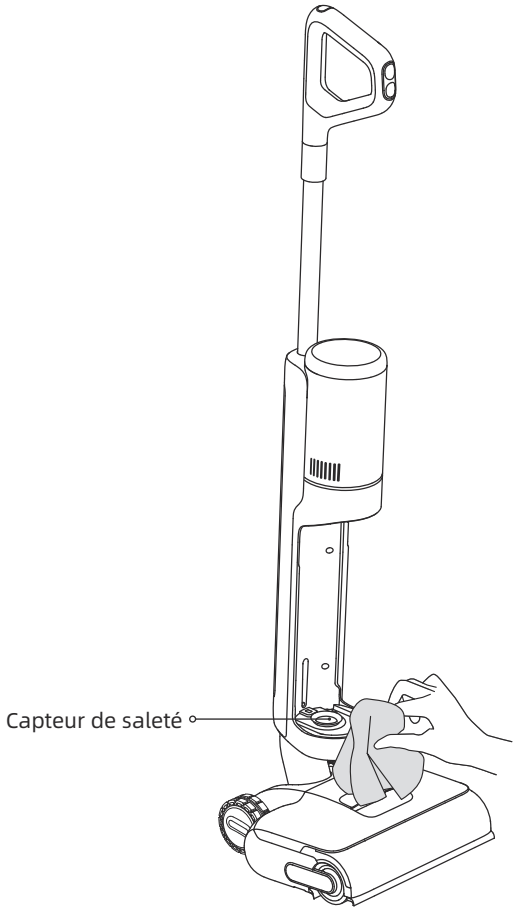

Remarque : Ne rincez pas le tube ou le capteur de saleté.

Entretien et maintenance

Nettoyage de la brosse

1. Tirez sur la poignée pour retirer la brosse à rouleau.

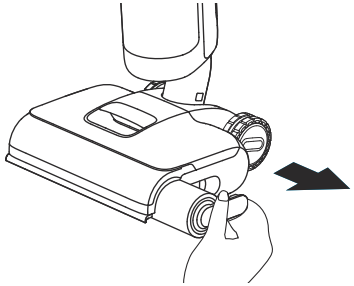

2. Nettoyez la brosse à rouleau avec la brosse de nettoyage fournie. Rincez la brosse à rouleau et le couvercle à l'eau claire et séchez-les complètement.

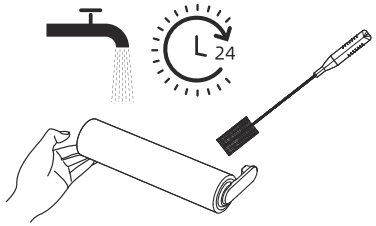

3. Séparez la poignée de la brosse à rouleau. Il est recommandé de remplacer la brosse à rouleau tous les 3 à 6 mois.

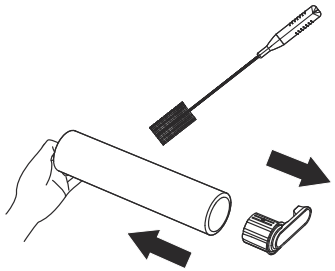

4. Utilisez une pièce de monnaie pour tourner les boutons de verrouillage du couvercle de la brosse à rouleau afin de retirer le couvercle.

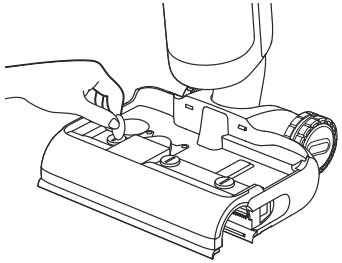

5. Essuyez l'orifice d'aspiration avec un chiffon sec ou humide. Ne rincez pas l'unité de la brosse avec de l'eau.

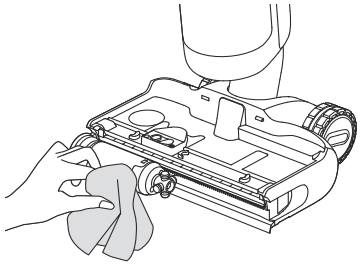

6. Réinstallez la brosse à rouleau jusqu'à ce que vous entendiez un déclic. Reverrouillez le couvercle de la brosse à rouleau.

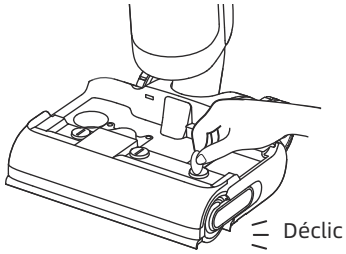

Remarque : Nettoyez-la si nécessaire.

Dépannage

En cas d'erreur, l'appareil s'arrête de fonctionner. Veuillez vous référer au tableau suivant pour le dépannage. Si le problème persiste, contactez le service à la clientèle.

Erreur	Cause possible	Solution
L'appareil ne fonctionne pas.	L'appareil n'a plus de batterie ou son niveau de batterie est faible.	Chargez complètement sa batterie avant de l'utiliser.
	L'appareil est en position verticale.	Inclinez l'appareil vers l'arrière.
	Mode de protection contre la surchauffe activé par blocage.	Éliminez l'obstruction et attendez que la température redevienne normale.
	Manque d'eau dans le réservoir d'eau propre.	Remplissez le réservoir d'eau propre.
	Le réservoir d'eau sale est plein.	Videz le réservoir d'eau sale.
	Les pièces ne sont pas correctement installées.	Assurez-vous que toutes les pièces sont correctement en place.
L'appareil se charge lentement.	La température de la batterie est trop basse ou trop élevée.	Attendez que la température de la batterie redevienne normale.
La puissance d'aspiration de l'appareil est faible.	Le filtre est bouché.	Nettoyez le filtre.
	L'orifice d'aspiration ou le tube est bloqué par un corps étranger.	Nettoyez le tube et l'orifice d'aspiration.
Le robot fait un bruit étrange.	Il y a trop d'eau sale dans le réservoir d'eau sale.	Videz le réservoir d'eau sale.
	L'orifice d'aspiration est bloqué.	Éliminez tout blocage dans l'orifice d'aspiration.
L'indicateur de concentration de poussière est rouge fixe.	Le capteur de saleté doit être nettoyé.	Le capteur de saleté se trouve dans le tube. Suivez les consignes de nettoyage.
	La concentration de la solution de nettoyage est trop élevée.	Diluez la solution de nettoyage avec de l'eau aux proportions recommandées.
	La solution de nettoyage d'une autre marque a produit une grande quantité de mousse.	Utilisez uniquement la solution de nettoyage officiellement approuvée.
L'indicateur de niveau de charge de la batterie sur l'écran d'affichage ne s'allume pas pendant la charge.	La fiche de la station de chargement n'est pas insérée correctement dans la prise électrique.	Assurez-vous que la fiche de la station de chargement est bien insérée.
	L'appareil n'est pas placé correctement sur la station de chargement.	Assurez-vous que l'appareil est placé correctement sur la station de chargement.

Dépannage

Aucune eau ne sort de l'appareil.	Le réservoir d'eau propre n'est pas correctement installé ou le niveau d'eau dans le réservoir d'eau propre est insuffisant.	Réinstallez ou remplissez le réservoir d'eau propre.
	Il faut 30 secondes pour humidifier la brosse à rouleau.	Allumez l'appareil et vérifiez à nouveau après un certain temps.
Fuite d'eau par l'orifice.	Un choc ou une traction brutale provoque l'entrée d'eau dans le moteur.	Déplacez doucement l'appareil d'avant en arrière lorsque vous le mettez en marche.
	Le filtre n'est pas complètement sec après avoir été nettoyé.	Séchez complètement le filtre avant de l'utiliser.
Échec du nettoyage automatique.	La brosse à rouleau est peut-être bloquée par de gros débris.	Retirez le couvercle de la brosse à rouleau pour vérifier et nettoyer la brosse à rouleau.
	L'appareil n'est pas placé correctement sur la station de chargement.	Assurez-vous que l'appareil est chargé avant d'activer la fonction de nettoyage automatique.
	Le nettoyage automatique ne peut pas être activé si le niveau de la batterie est inférieur à 20 %.	Le nettoyage automatique ne peut être activé que lorsque l'appareil est en charge et que le niveau de la batterie est supérieur à 20 %.
	Le réservoir d'eau sale est plein.	Videz le réservoir d'eau sale.
	Le réservoir d'eau propre n'est pas installé en place ou le niveau d'eau dans le réservoir d'eau propre est insuffisant.	Réinstallez ou remplissez le réservoir d'eau propre.
Mauvaise efficacité du séchage ou bruit anormal pendant le séchage.	La sortie et l'entrée d'air de la station de chargement sont peut-être bloquées.	Vérifiez et éliminez l'obstruction de la sortie et de l'entrée d'air.

Pour obtenir des services supplémentaires, veuillez nous contacter via aftersales@dreame.tech Site Internet : https://global.dreametech.com

Messages d'erreur et solutions

Si l'appareil ne fonctionne pas correctement, l'écran affichera un message d'erreur. Veuillez vous référer au tableau ci-dessous pour corriger le problème.

Icône d'erreur	Cause possible	Solution
	Niveau d'eau insuffisant.	Remplissez le réservoir d'eau propre.
	Le réservoir d'eau sale est plein.	Veuillez nettoyer le réservoir d'eau sale.
	Brosse à rouleau bloquée.	Nettoyez la brosse à rouleau.
	Tube bouché.	Reportez-vous à la section Entretien et maintenance pour nettoyer le tube et le capteur de poussière.
	La brosse à rouleau et le tube sont sales.	Reposez l'appareil sur la base pour le nettoyage automatique.

Code d'erreur	Cause possible	Solution
E1-E7	Erreur	Redémarrez l'appareil pour le dépannage Si le problème persiste, contactez le service à la clientèle.
H1-H6		
H7	Surchauffe de la batterie	Attendez que la température de la batterie redevienne normale.

Caractéristiques techniques

Aspirateur			
Modèle	HHR46A	Puissance nominale	400 W
Tension nominale	21,6 V ⎓	Tension de charge	27 V ⎓
Capacité du réservoir d'eau propre	780 mL	Capacité du réservoir d'eau sale	700 mL
Temps de charge	Environ 4 h	Autonomie	60 min (Mode silencieux)
Station de chargement			
Modèle	HCBAA	Entrée de puissance nominale*	670 W
Entrée nominale	220-240 V ∿ 50-60 Hz	Sortie nominale	27 V ⎓ 1,6 A

Dans des conditions normales d'utilisation, cet équipement doit être maintenu à une distance de séparation d'au moins 20 cm entre l'antenne et le corps de l'utilisateur.
* La puissance d'entrée nominale correspond à la puissance mesurée pendant un cycle normal d'entrée en mode de séchage.
* Lorsque l'appareil est complètement chargé, il passe automatiquement en mode veille après 10 minutes avec une consommation électrique inférieure à 0,8 W (en mode veille du réseau) ou 0,4 W (sans mode veille du réseau).

Retrait et élimination de la batterie

La batterie lithium-ion intégrée contient des substances dangereuses pour l'environnement. Avant d'éliminer la batterie, assurez-vous qu'elle est enlevée par un technicien qualifié et déposée dans un centre de recyclage approprié.
–– la batterie doit être retirée de l'appareil avant d'être mise au rebut ;
–– l'appareil doit être débranché de la source d'alimentation lors du retrait de la batterie ;
–– la batterie doit être mise au rebut en toute sécurité.

ATTENTION :

- Avant d'enlever la batterie, débranchez l'appareil et déchargez au maximum la batterie.
- Les batteries non utilisées doivent être mises au rebut dans un centre de recyclage approprié.
- N'exposez pas la batterie dans un environnement à haute température pour éviter les risques d'explosion.
- En cas d'usage abusif, du liquide peut s'échapper de la batterie. En cas de contact, rincez à l'eau et consultez un médecin.

Guide de retrait

1. Utilisez des outils pour retirer l'écran d'affichage.
2. Utilisez des outils pour retirer les vis qui fixent le couvercle de la batterie, puis faites levier pour ouvrir le couvercle de la batterie.
3. Débranchez les bornes reliant la batterie à la carte mère, puis retirez la batterie.

Istruzioni importanti per la sicurezza

Leggere attentamente questo manuale prima dell'uso e conservarlo per riferimento futuro. Quando si utilizza un apparecchio elettrico, è necessario seguire sempre le precauzioni di base, comprese le seguenti:
LEGGERE TUTTE LE ISTRUZIONI PRIMA DI UTILIZZARE (QUESTO APPARECCHIO). La mancata osservanza delle avvertenze e delle istruzioni può provocare scosse elettriche, incendi e/o gravi lesioni.

AVVERTENZA – Per ridurre il rischio di incendi, scosse elettriche o lesioni:

Restrizioni di utilizzo

- Questo apparecchio non deve essere utilizzato da bambini di età inferiore a 8 anni o da persone con deficit fisici, sensoriali, intellettuali o con esperienza o conoscenze limitate senza la supervisione di un genitore o di un tutore per garantire un funzionamento sicuro ed evitare qualsiasi rischio. La pulizia e la manutenzione non devono essere eseguite da bambini senza supervisione.
- La pellicola di plastica può essere pericolosa. Per evitare il pericolo di soffocamento, tenerla lontana dalla portata dei bambini. I bambini non devono giocare con l’apparecchio.
- Utilizzare solo in ambienti interni, su superfici senza moquette come vinile, piastrelle, legno sigillato, ecc. Prestare attenzione a non passare su oggetti sparsi o sui bordi dei tappeti. Il blocco della spazzola può causare la rottura prematura della cinghia.
- Utilizzare solo come descritto in questa guida per l'utente. Utilizzare solo gli accessori consigliati dal produttore.
- Non esporre l'apparecchio a fiamme o a temperature eccessive. L'esposizione al fuoco o ad una temperatura eccessiva può provocare un'esplosione.
- Non usare in ambienti estremamente caldi o freddi (sotto 5 ℃ /41 ° F o sopra 40 ° C/ 104 ° F). Si prega di ricaricare l'apparecchio a temperature superiori a 5 ° C/41 ° F e inferiori a 40 ° C/104 ° F.
- Non immergere l'apparecchio in liquidi.
- Non utilizzare per raccogliere liquidi infiammabili o combustibili, come la benzina. Non usare in aree dove possono essere presenti liquidi infiammabili o combustibili.
- Non inserire alcun oggetto nelle aperture. Non utilizzare l'apparecchio quando una qualsiasi apertura è ostruita. Tenere lontano da polvere, lanugine, capelli e tutto ciò che può ostacolare il flusso d'aria.
- Non raccogliere materiale tossico (candeggina, ammoniaca, detergenti per scarichi, ecc.). Non raccogliere oggetti duri o taglienti come vetro, chiodi, viti, monete, ecc.
- Non utilizzare l'apparecchio in uno spazio chiuso pieno di vapori emessi da vernici a base di olio, diluenti per vernici, alcune sostanze antitarme, polvere infiammabile o altri vapori esplosivi o tossici. Non raccogliere nulla che stia bruciando o fumando, come sigarette, fiammiferi o cenere calda.
- Non utilizzarlo senza filtri in posizione.
- Tenere i capelli, i vestiti larghi, le dita e tutte le parti del corpo lontani dalle aperture e dalle parti in movimento dell'apparecchio e dei suoi accessori.
- Durante l'utilizzo, tenere i cavi di messa a terra lontani dall'apparecchio durante l'uso. Un pericolo potrebbe verificarsi se l'apparecchio passa su un cavo di alimentazione.
- Prestare particolare attenzione durante la pulizia delle scale.

Istruzioni importanti per la sicurezza

Manutenzione e Conservazione

- Prevenire l'avviamento involontario. Assicurarsi che l'interruttore sia in posizione OFF prima di sollevare o trasportare l'apparecchio. Trasportare l'apparecchio con il dito sull'interruttore o accenderlo può causare incidenti.
- Assicurarsi che l'apparecchio sia posizionato su una superficie orizzontale. Non utilizzare l'apparecchio nella stessa posizione se è dotato di spazzola a rullo e il manico non è completamente in posizione verticale. Non riporre l'elettrodomestico in un luogo in cui potrebbe gelare.
- Spegnere e scollegare l'apparecchio quando non è in uso, prima di pulirlo, manutenzionarlo o ripararlo, e prima di collegarlo o scollegarlo con una spazzola mobile.
- Non utilizzare un apparecchio danneggiato o modificato. Un apparecchio danneggiato o modificato può presentare un comportamento imprevedibile con conseguente rischio di incendio, esplosione o lesioni.
- Non modificare o tentare di riparare l'apparecchio salvo quanto indicato nelle istruzioni per l'uso e la cura.
- Non utilizzare l'apparecchio con un accessorio danneggiato (ad es. base di ricarica, cavo di alimentazione, ecc.). Se l'apparecchio o l'accessorio è caduto, è stato danneggiato, è stato lasciato all'aperto, è caduto in acqua o non funziona come dovrebbe, non tentare mai di metterlo in funzione. Si prega di farlo riparare presso un centro di assistenza autorizzato.
- Far eseguire la manutenzione da un tecnico qualificato utilizzando solo parti di ricambio identiche. Ciò garantirà il mantenimento della sicurezza del prodotto.
- Se il cavo di alimentazione è danneggiato, deve essere sostituito dal produttore, dal suo agente di assistenza o da persone analogamente qualificate, al fine di evitare pericoli.

Batteria e Ricarica

- Per ricaricare l'apparecchio, utilizzare esclusivamente la base di ricarica fornita con l'apparecchio. Utilizzare solo con la base di ricarica HCBAA.
- Seguire tutte le istruzioni per la ricarica e non ricaricare l'apparecchio al di fuori dell'intervallo di temperatura specificato nella batteria, poiché ciò aumenta il rischio di incendio.
- La base di ricarica è dotata di funzione di asciugatura ed è adatta solo per asciugare la spazzola di questo apparecchio.
- Tenere il cavo della base di ricarica lontano da superfici riscaldate. Non maneggiare la spina della base di ricarica o l'apparecchio con le mani bagnate. Per staccare la spina, afferrare la spina della base di ricarica e non il cavo.
- Non tirare o trasportare la base di ricaricatramite il cavo, usare il cavo come maniglia, chiudere la porta sul cavo o tirare il cavo attorno a spigoli vivi o angoli.
- Non utilizzare batterie non ricaricabili. In caso contrario, la batteria agli ioni di litio potrebbe prendere fuoco. Questo apparecchio contiene batterie che possono essere sostituite solo da tecnici qualificati o dal servizio di assistenza.
- La batteria agli ioni di litio contiene sostanze pericolose per l'ambiente. Prima di smaltire l'apparecchio, rimuovere prima il pacco batteria, quindi smaltirlo o riciclarlo in conformità con le leggi e le normative locali del paese o della regione in cui è usato.
- Ll'apparecchio deve essere scollegato dalla rete di alimentazione quando si rimuove la batteria. Tenere le batterie fuori dalla portata dei bambini. Non mettere mai le batterie in bocca.

Istruzioni importanti per la sicurezza

In caso di ingestione, contattare il medico o il centro antiveleni locale.

- In caso di condizioni difficili, non toccare mai la batteria da cui potrebbe fuoriuscire del liquido. In caso di contatto accidentale, sciacquare con acqua. Se il liquido entra in contatto con gli occhi, rivolgersi immediatamente a un medico. Il liquido espulso dalla batteria può causare irritazioni o ustioni.
- La base di ricarica è in grado di caricare il pacco batteria a 6 celle da 5000 mAh. Questa base di ricarica non deve essere utilizzata per caricare batterie non ricaricabili. In caso contrario, la batteria agli ioni di litio potrebbe prendere fuoco.
- La base di ricarica è contrassegnata da una icona [ ] che indica "ATTENZIONE: SUPERFICIE CALDA". La base di ricarica è contrassegnata da una icona [ ] che indica "Non toccare superfici calde". Non toccare la spazzola a rullo, l'acqua calda o il modulo di riscaldamento della base di ricarica durante l'autopulizia con acqua calda.

Simboli

Apparecchiature di classe II

T 3.15A

Fusibile in miniatura temporizzato dove T 3.15A è il simbolo della caratteristica tempo/corrente

Solo per uso interno

Leggere il manuale dell'operatore

Attenzione: superficie calda

Informazioni RAEE

Tutti i prodotti contrassegnati da questo simbolo sono rifiuti di apparecchiature elettriche ed elettroniche (RAEE come da direttiva 2012/19/UE) che non devono essere mescolati con i rifiuti domestici indifferenziati. Per proteggere la salute umana e l'ambiente, invece, è necessario consegnare i rifiuti di apparecchiature a un punto di raccolta designato per il riciclaggio dei rifiuti di apparecchiature elettriche ed elettroniche, nominato dal governo o dalle autorità locali. Lo smaltimento e il riciclo corretti aiutano a prevenire potenziali conseguenze negative per l'ambiente e la salute umana. Per ulteriori informazioni sull'ubicazione e sui termini e le condizioni di tali punti di raccolta, contattare l'installatore o le autorità locali.

Con la presente, Dreame Trading (Tianjin) Co., Ltd., dichiara che questo apparecchio è conforme alle direttive applicabili e alle norme europee, nonché ai relativi emendamenti. Il testo completo della dichiarazione di conformità dell'UE è disponibile al seguente indirizzo internet: https://global.dreametech.com

Per un manuale elettronico dettagliato, visitare il sito https://global.dreametech.com/pages/user-manuals-and-faqs

Panoramica del prodotto

Contenuto della confezione

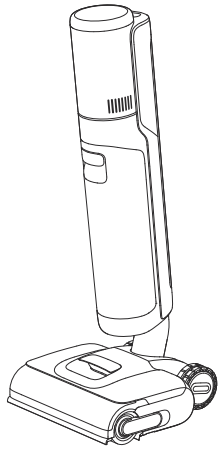

Dispositivo Principale

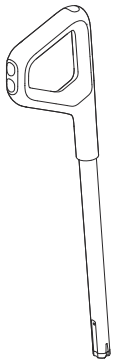

Maniglia

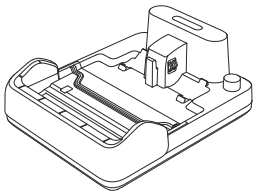

Base di Ricarica

Filtro di Ricambio

Spazzola a rullo di ricambio

Spazzola per la pulizia

Panoramica del prodotto

Aspirazione

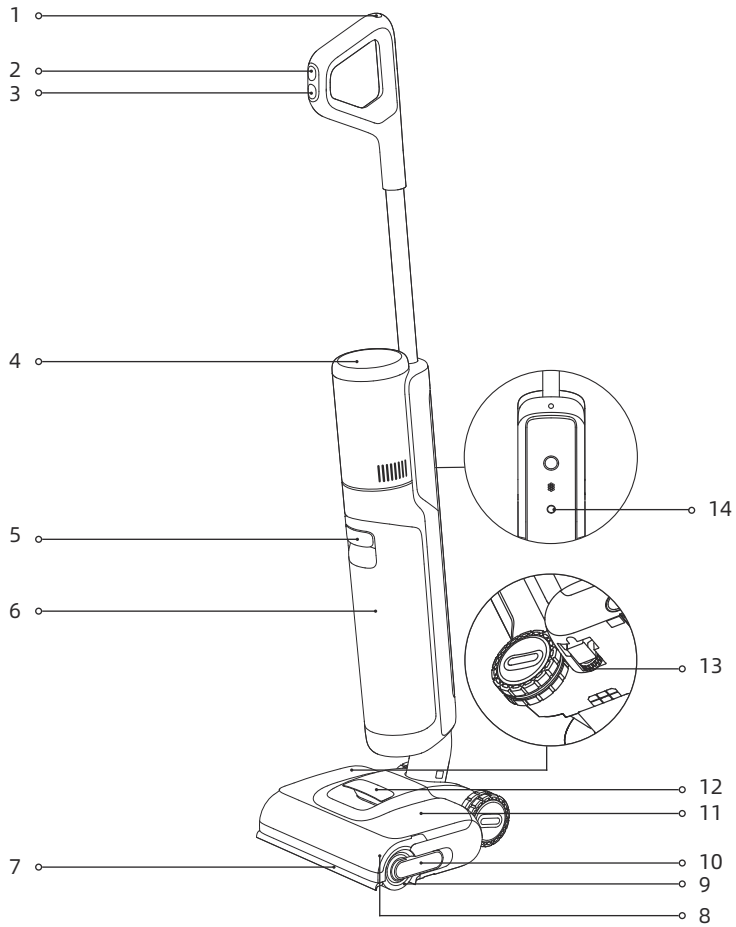

1 Pulsante di Autopulizia
2 Selettore della modalità
3 Interruttore di alimentazione
4 Schermo di visualizzazione
5 Maniglia del serbatoio dell'acqua usata
6 Serbatoio dell'acqua usata
7 Braccio robotico di sollevamento
8 Coperchio della spazzola a rullo
9 Spazzola a rullo
10 Maniglia della spazzola a rullo
11 Serbatoio dell'acqua pulita
12 Maniglia del serbatoio dell'acqua pulita
13 Ruota di direzione
14 Pulsante Vocale
- Premere brevemente per attivare il messaggio vocale o regolare il volume.
- Tenere premuto per avviare l'impostazione del Wi-Fi/ripristinare il Wi-Fi

Panoramica del prodotto

Base di Ricarica

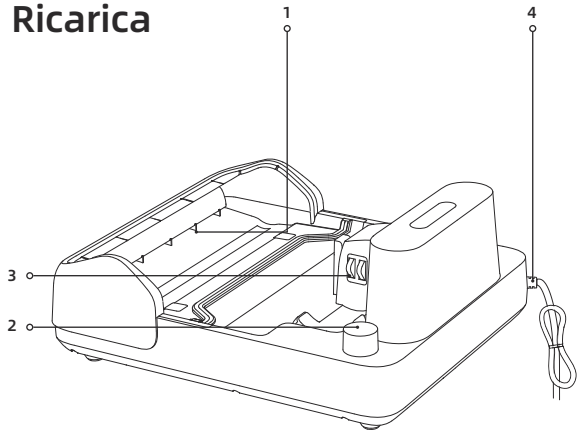

1 Uscita di asciugatura dell'aria
2 Vano per lo stoccaggio degli accessori
3 Contatti di Ricarica
4 Cavo di alimentazione

Schermo di visualizzazione

1 Modalità Turbo
2 Modalità intelligente
3 Modalità di asciugatura
4 Carica/ Indicatore di batteria scarica
5 Messaggi di errore
6 Indicatore di Concentrazione di Polvere
Il colore dell'indicatore cambia in base alla quantità di sporco in tempo reale.
7 Modalità di autopulizia
8 Indicatore Wi-Fi
9 Modalità personalizzata
10 Modalità di aspirazione

Nota:
Se l'apparecchio non funziona correttamente, il display visualizza un messaggio o un codice di errore. Per trovare la soluzione, consultare la tabella dei messaggi di errore e delle soluzioni.

Installazione

Installazione della maniglia

Inserire il fondo della maniglia verticalmente nella porta sulla parte superiore dell'apparecchio secondo la direzione mostrata nella figura e l'installazione è riuscita quando si sente un clic.

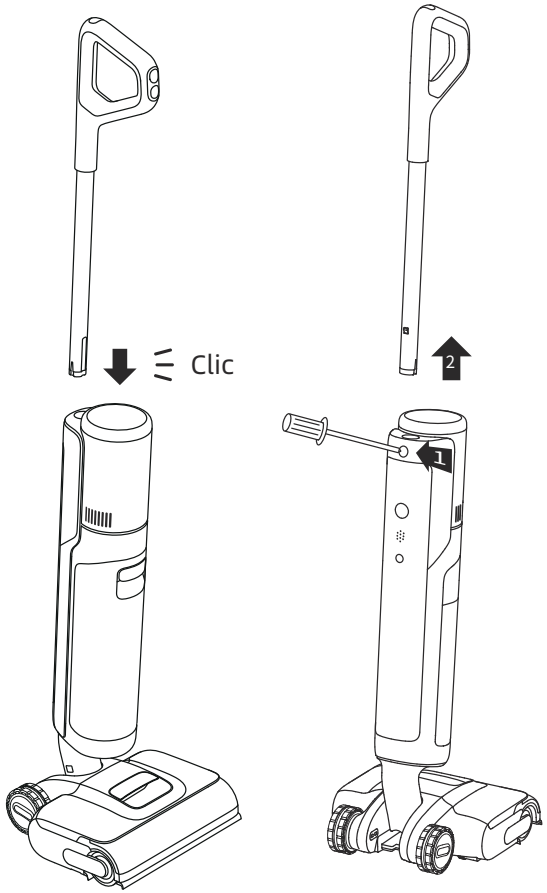

Nota: Per lo smontaggio, inserire un oggetto duro nel foro dell'apparecchio come indicato per premere sui contatti e tirare contemporaneamente l'impugnatura verso l'alto.

In carica

1. Posizionare la base di ricarica contro una parete in piano e collegarla a una fonte di alimentazione. Caricare completamente l'apparecchio prima del primo utilizzo.

2. Posizionare l'apparecchio sulla base di ricarica. Quando il numero sul display raggiunge 100, la batteria è completamente carica.

⚡ Indicatore di carica/ batteria scarica
- Arancione intermittente: Livello batteria ≤ 20% (in carica)
- Verde intermittente: Livello batteria > 20% (in carica)
- Verde fisso: Complatemante carica
- Arancione fisso: Livello batteria ≤ 20%

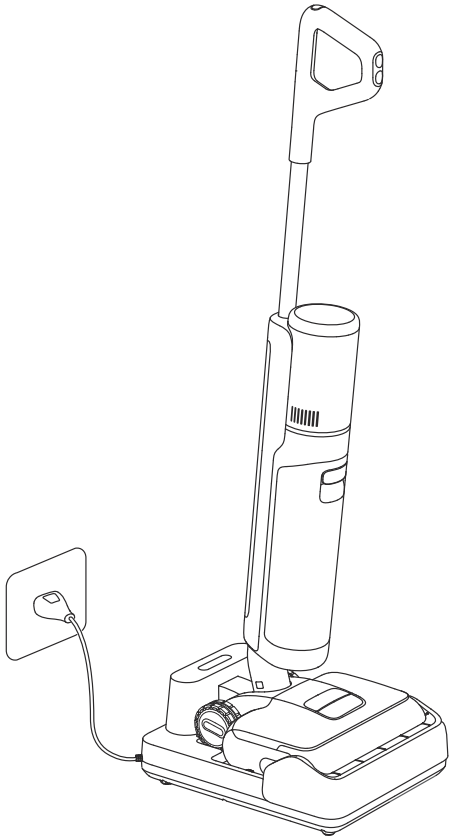

Nota:
- Se non si verificano operazioni entro 10 minuti dalla ricarica completa, l'aspirapolvere entra in modalità di riposo. Riavviare l'apparecchio se è necessario utilizzarlo.
- Per prolungare la durata della batteria, questa si raffredda automaticamente dopo un uso prolungato dell'apparecchio.

Collegamento con l'App Dreamehome

1. Scaricare l'App Dreamehome

Effettuare la scansione del codice QR sull'apparecchio, oppure cercare "Dreamehome" nell'App Store per scaricare e installare l'app.

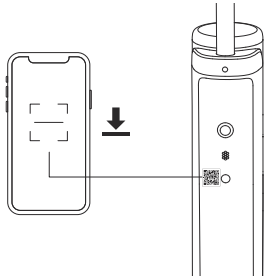

Nota:
- È supportato solo il Wi-Fi a 2,4 GHz.
- A causa degli aggiornamenti del software dell'app, le operazioni effettive potrebbero differire dalle indicazioni contenute nel presente manuale. Seguire le istruzioni in base alla versione attuale dell'app.

2. Aggiungere il dispositivo

1. Premere brevemente l'interruttore di alimentazione per accendere il dispositivo.

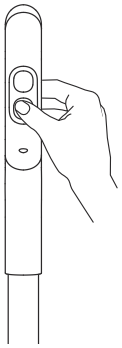

2. Tenere premuto il pulsante di messaggio vocale/Wi-Fi situato sul retro dell'apparecchio per impostare la connessione Wi-Fi. L'indicatore Wi-Fi lampeggia in bianco e il messaggio vocale dice: "In attesa della configurazione di rete".

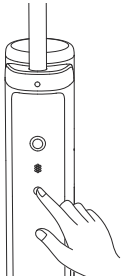

3. Aprire l'App Dreamehome, e scansionare nuovamente lo stesso codice QR sull'apparecchio per aggiungere il dispositivo. Seguire le istruzioni per completare la connessione Wi-Fi.

Indicatore Wi-Fi
- Intermittente: Da connettere
- Lampeggiante: Connessione/Aggiornamento OTA
- Fisso: Connesso

Nota: L'apparecchio esce dalla connessione di rete se non viene eseguita alcuna operazione per 10 minuti o se la connessione di rete si interrompe. Per ripristinare il Wi-Fi, ripetere i passaggi precedenti e completare la connessione seguendo le istruzioni dell'app.

Modalità d'utilizzo

Riempimento del serbatoio dell'acqua pulita

Rimuovere il serbatoio. Aprire il coperchio del serbatoio e riempire il serbatoio con acqua pulita. Installare il serbatoio dell'acqua pulita e assicurarsi che scatti in posizione.

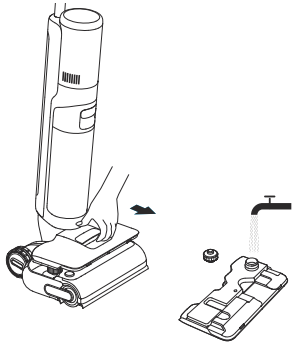

Nota:
- Non aggiungere altri liquidi oltre al detergente ufficialmente approvato. Il detergente può essere acquistato sul negozio online ufficiale
- Per ottenere migliori prestazioni di pulizia, si consiglia di aggiungere 10 ml di detergente con il tappo del flacone nel serbatoio dell'acqua pulita pieno, quindi agitare delicatamente e in modo uniforme per l'uso.

Avvio della pulizia

Salire delicatamente sul coperchio della spazzola e reclinare l'apparecchio all'indietro. Premere l'interruttore di alimentazione ⏻ per avviare il funzionamento.

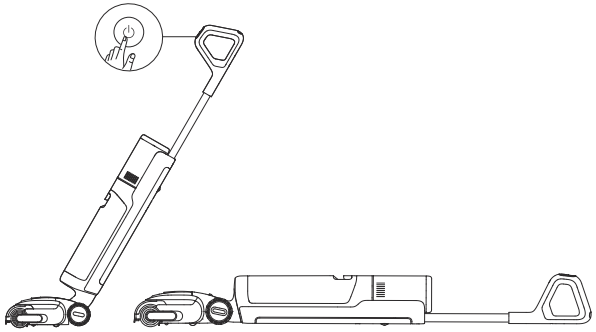

Nota:
- Non usare per aspirare liquidi schiumosi.
- Se l'apparecchio è in posizione verticale durante il funzionamento, il compito corrente sarà sospeso.
- L'apparecchio è adatto per la pulizia di pavimenti, marmo, piastrelle e altre superfici dure.
- Durante l'utilizzo, premere la spazzola contro il pavimento.
- Non sollevare o spostare l'apparecchio mentre è in funzione per evitare che l'acqua sporca rifluisca nel motore.

Modalità d'utilizzo

Cambiare le Modalità

Premere il commutatore di modalità per cambiare modalità in base alle proprie esigenze. Tenere premuto per 3 secondi per accendere o spegnere il braccio robotico di sollevamento.

Modalità intelligente
L'apparecchio regola in modo intelligente la potenza di aspirazione in base alle macchie presenti sul pavimento.

Modalità Turbo
Se si seleziona la modalità turbo, l'apparecchio pulisce le macchie più ostinate sul pavimento.

Modalità di Aspirazione
Se si seleziona la modalità di aspirazione, l'apparecchio aspira solo l'acqua e la spazzola a rullo della non viene inumidita. Dal serbatoio dell'acqua pulita non esce acqua.

Modalità personalizzata
La potenza di aspirazione, il volume dell'acqua, ecc. possono essere regolati all'interno dell'APP. Il corpo principale inizierà a funzionare in base alle impostazioni dell'APP.

Svuotamento del serbatoio dell'acqua usata

Tirare la maniglia del serbatoio dell'acqua usata per estrarre il serbatoio. Rimuovere il coperchio del serbatoio e versare l'acqua usata. Rimontare il serbatoio dell'acqua usata finché non si sente un clic.

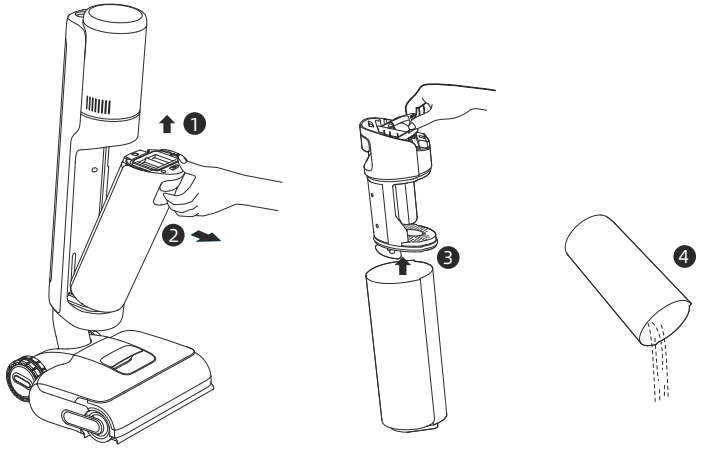

Modalità d'utilizzo

Autopulizia con acqua calda

1. Riposizionare l'apparecchio sulla base. Assicurarsi che l'acqua nel serbatoio dell'acqua pulita sia sufficiente per l'autopulizia.
2. Premere brevemente il pulsante di autopulizia sulla parte superiore della maniglia per avviare la pulizia automatica con acqua calda. Attivare la modalità di autopulizia con acqua calda seguendo le indicazioni vocali.
3. Svuotare il serbatoio dell'acqua usata al termine dell'autopulizia e dopo aver attivato la modalità di asciugatura. Premere il pulsante per uscire dalla modalità di asciugatura.

Nota:
- La funzione di autopulizia può essere attivata solo quando l'apparecchio è in carica e il livello della batteria è superiore al 20%.
- La base di ricarica è contrassegnata da una icona [ ] che indica "ATTENZIONE: SUPERFICIE CALDA". La base di ricarica è contrassegnata da una icona [ ] che indica "Non toccare superfici calde". Non toccare la spazzola a rullo, l'acqua calda o il modulo di riscaldamento della base di ricarica durante l'autopulizia con acqua calda.

Modalità di Asciugatura

1. Tenere premuto il pulsante di autopulizia per 3 secondi per attivare la modalità di asciugatura.
2. L'apparecchio verrà caricato una volta completata l'asciugatura.
3. Passare alla modalità di asciugatura di 5 minuti nell'App.

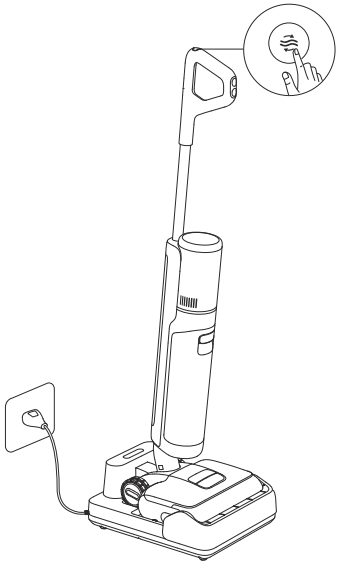

Ripristino delle impostazioni di fabbrica

Tenere premuto il pulsante di messaggiovocale/Wi-Fi e il pulsante di autopulizia per 3 secondi per ripristinare le impostazioni di fabbrica.

Cura e manutenzione

Suggerimenti

- Spegnere l'apparecchio prima di effettuare la manutenzione. Non toccare l'interruttore di alimentazione.
- Sostituire le parti se necessario. Le parti devono essere sostituite con quelle disponibili presso il produttore o il suo agente di assistenza.
- Se l'apparecchio non viene utilizzato per un periodo prolungato, caricarlo completamente, scollegare la spina e conservare l'apparecchio in un ambiente fresco e poco umido, lontano dalla luce solare diretta.
- Per evitare una scarica eccessiva della batteria, caricare l'apparecchio almeno una volta ogni 3 mesi.

Pulizia del serbatoio dell'acqua usata e del filtro

1.Tirare la maniglia del serbatoio dell'acqua usata per rimuovere il serbatoio.

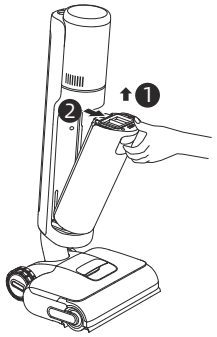

2. Rimuovere il filtro dal coperchio del serbatoio dell'acqua usata. Estrarre il coperchio del serbatoio dell'acqua usata e scaricare l'acqua.

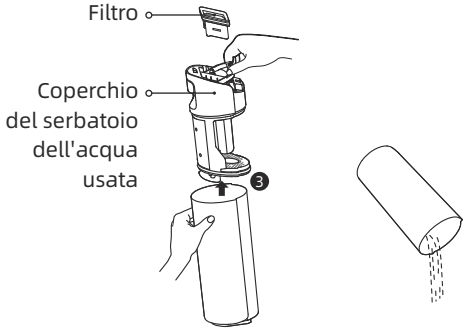

3. Sciacquare il serbatoio dell'acqua usata e il coperchio del serbatoio con acqua. Utilizzare la spazzola di pulizia in dotazione per pulire le pareti interne del serbatoio.

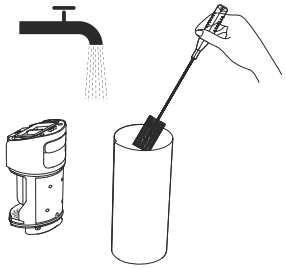

4. Rimontare il filtro e il coperchio del serbatoio dell'acqua usata. Poi rimontare il serbatoio dell'acqua usata finché non si sente un clic.

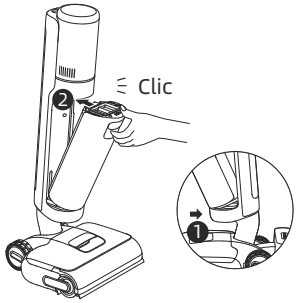

Nota:

- Se il filtro è sporco, sciacquarlo con acqua pulita e asciugarlo completamente prima dell'uso.
- Si consiglia di sostituire il filtro ogni 3 - 6 mesi.

Cura e manutenzione

Pulizia del Tubo e del Sensore di Sporco

Rimuovere il serbatoio dell'acqua usata, pulire delicatamente il tubo e il sensore di sporco con un panno umido prima dell'uso.

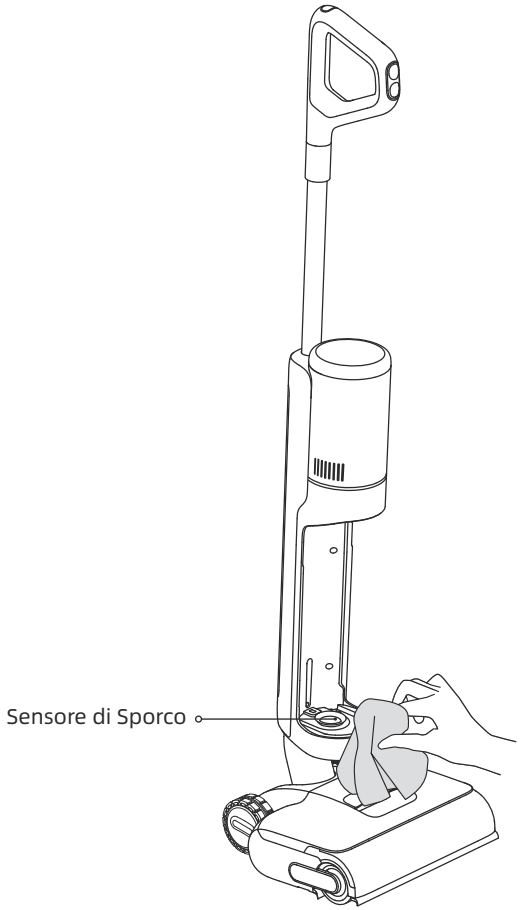

Nota: Non sciacquare il tubo o il sensore di sporcizia.

Cura e manutenzione

Pulizia del Gruppo Spazzole

1. Tirare la maniglia per rimuovere la spazzola a rullo.

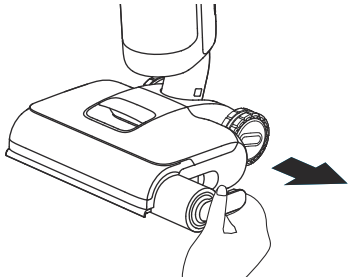

2. Pulire la spazzola a rullo con la spazzola per la pulizia in dotazione. Sciacquare la spazzola a rullo e il coperchio con acqua pulita e farli asciugare completamente.

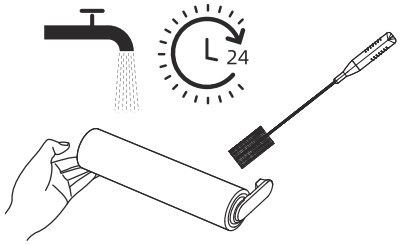

3. Separare la maniglia dalla spazzola a rullo. Si consiglia di sostituire la spazzola a rullo ogni 3-6 mesi.

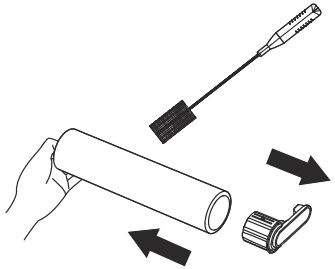

4. Utilizzare una moneta per ruotare le manopole di bloccaggio sul coperchio della spazzola a rullo per rimuovere il coperchio.

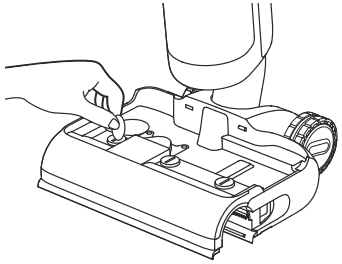

5. Pulire la bocca di aspirazione con un panno asciutto o un fazzoletto di carta bagnato. Non sciacquare il gruppo spazzola con acqua.

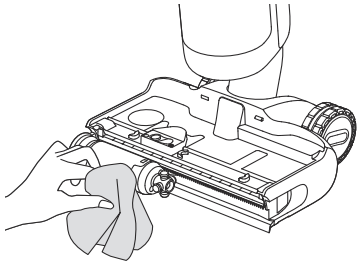

6. Rimontare la spazzola a rullo finché non si sente un clic. Ribloccare il coperchio della spazzola a rullo.

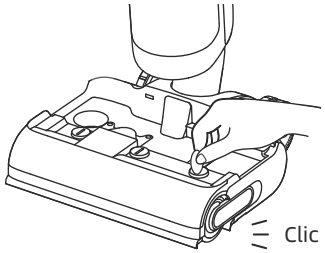

Nota: Pulire secondo necessità.

Risoluzione dei problemi

Se si verifica un errore, l'apparecchio smette di funzionare. Per trovare la soluzione, consultare la tabella sottostante. Se il problema persiste, contattare il servizio clienti.

Errore	Possibile causa	Soluzione
L'apparecchio non funziona.	La batteria dell'apparecchio è scarica o il livello della batteria è basso.	Ricarica completamente la batteria prima dell'uso.
	L'apparecchio è in posizione verticale.	Reclina l'apparecchio all'indietro.
	Un blocco ha attivato la modalità di protezione dal surriscaldamento.	Elimina il blocco e attendi che la temperatura ritorni normale.
	Acqua insufficiente nel serbatoio dell'acqua pulita	Riempire il serbatoio dell'acqua pulita.
	Il serbatoio dell'acqua usata è pieno.	Svuotare il serbatoio dell'acqua usata.
	Le parti non sono installate in posizione.	Assicurarsi che tutte le parti siano posizionate correttamente.
L'apparecchio si ricarica lentamente.	La temperatura della batteria è troppo bassa o troppo alta.	Attendere finché la temperatura della batteria non torna normale.
La potenza di aspirazione dell'apparecchio è debole.	Il filtro è ostruito.	Pulizia del filtro
	La bocca o il tubo di aspirazione sono bloccati da un oggetto estraneo.	Pulisci il tubo e l'ingresso di aspirazione.
Il motore fa un rumore strano.	C'è troppa acqua sporca nel serbatoio dell'acqua usata.	Svuotare il serbatoio dell'acqua usata.
	La bocca di aspirazione principale è ostruita.	Eliminare qualsiasi blocco nella bocca di aspirazione principale.
L'indicatore di concentrazione della polvere è rosso fisso.	Il sensore di sporcizia deve essere pulito.	Il sensore di sporcizia si trova nel tubo. Seguire le istruzioni per la pulizia.
	La concentrazione della soluzione detergente è troppo alta.	Diluire la soluzione detergente con acqua nel rapporto consigliato.
	Una soluzione detergente di terzi ha causato una grande quantità di schiuma.	Utilizzare solo la soluzione detergente ufficialmente approvata.
L'indicatore del livello della batteria sul display non si accende durante la carica.	La spina della base di ricarica non è inserita correttamente nella presa elettrica.	Assicurati che la spina della base di ricarica sia inserita in posizione.
	L'apparecchio non è posizionato correttamente sulla base di ricarica.	Assicurati che l'apparecchio sia posizionato correttamente sulla base di ricarica.

Risoluzione dei problemi

Non esce acqua dall'apparec-chio.	Il serbatoio dell'acqua pulita non è installato correttamente oppure l'acqua nel serbatoio dell'acqua pulita è insufficiente.	Reinstallare o riempire il serbatoio dell'acqua pulita.
	Sono necessari 30 secondi per inumidire la spazzola a rullo.	Accendere l'apparecchio e ricontrollare dopo un po'.
Perdita d'acqua dalla parte superiore del serbatoio dell'acqua sporca.	Una collisione o una forte trazione provoca l'ingresso di acqua nel motore.	Muovere delicatamente l'apparecchio avanti e indietro mentre è acceso.
	Il filtro non è completamente asciutto dopo essere stato pulito.	Asciugare completamente il filtro prima dell'uso.
Autopulizia non riuscita.	La spazzola a rullo può essere bloccata da detriti di grandi dimensioni.	Rimuovere il coperchio della spazzola a rullo per controllare e pulire la spazzola.
	L'apparecchio non è posizionato correttamente sulla base di ricarica.	Assicurati che l'apparecchio sia in ricarica prima di abilitare la funzione di auto-pulizia.
	L'autopulizia non può essere avviata se il livello della batteria è inferiore al 20%.	L'autopulizia può essere attivata solo quando l'apparecchio è in carica e il livello della batteria è superiore al 20%.
	Il serbatoio dell'acqua usata è pieno.	Svuotare il serbatoio dell'acqua usata.
	Il serbatoio dell'acqua pulita non è installato in posizione, oppure l'acqua nel serbatoio dell'acqua pulita è insufficiente.	Reinstallare o riempire il serbatoio dell'acqua pulita.
Scarse prestazioni di asciugatura o strani rumori durante l'asciugatura	L'uscita dell'aria e l'ingresso dell'aria della base di ricarica potrebbero essere bloccati.	Controlla e rimuovi il blocco dell'uscita dell'aria e dell'ingresso dell'aria.

Per ulteriori servizi, contattateci via aftersales@dreame.tech
Sito web: https://global.dreametech.com

Prompt di Errore e Soluzioni

Se l'apparecchio non funziona correttamente, il display visualizza un messaggio di errore. Per trovare la soluzione, consultare la tabella seguente.

Icona errore	Possibile causa	Soluzione
	Acqua insufficiente.	Riempire il serbatoio dell'acqua pulita.
	Il serbatoio dell'acqua usata è pieno.	Pulire il serbatoio dell'acqua usata.
	Spazzola a rullo bloccata.	Pulire la spazzola a rullo.
	Tubo bloccato.	Per la pulizia del tubo e del sensore di sporcizia, consultare la sezione cura e manutenzione.
	La spazzola a rullo e il tubo sono sporchi.	Riposizionare l'apparecchio sulla base per la pulizia automatica.

Codice di errore	Possibile causa	Soluzione
E1-E7	Errore	Riavviare l'apparecchio per la risoluzione dei problemi. Se il problema persiste, contattare il servizio clienti.
H1-H6		
H7	Surriscaldamento della batteria	Attendere finché la temperatura della batteria non torna normale.

Specifiche

Aspirazione			
Modello	HHR46A	Potenza nominale	400 W
Tensione nominale	21,6 V ⎓	Tensione di Carica	27 V ⎓
Capacità del Serbatoio dell'Acqua Pulita	780 mL	Capacità del Serbatoio dell'Acqua Usata	700 mL
Tempo di ricarica	Circa 4 ore	Tempo di funzionamento	60 min (Modalità silenziosa)
Base di Ricarica			
Modello	HCBAA	Potenza nominale in ingresso*	670 W
Ingresso nominale	220-240 V ∿ 50-60 Hz	Uscita nominale	27 V ⎓ 1,6 A

In condizioni normali di utilizzo, questa apparecchiatura deve essere tenuta a una distanza di almeno 20 cm tra l'antenna e il corpo dell'utente.
* La potenza nominale in ingresso si riferisce alla potenza misurata durante un ciclo rappresentativo per l'attivazione della modalità di asciugatura.
* Quando l'apparecchio è completamente carico, entra automaticamente in modalità standby dopo 10 minuti, con un consumo energetico di 0,8 W (con standby di rete) o 0,4 W (senza standby di rete).

Smaltimento e rimozione della batteria

La batteria agli ioni di litio incorporata contiene sostanze pericolose per l'ambiente. Prima di smaltire la batteria, assicurarsi che venga rimossa da tecnici qualificati e smaltita presso un centro di riciclo appropriato.
–– la batteria deve essere rimossa dall'apparecchio prima di essere rottamata;
–– l'apparecchio deve essere scollegato dalla rete di alimentazione quando si rimuove la batteria;
–– la batteria deve essere smaltita in modo sicuro.

CAUTELA:

- Prima di rimuovere la batteria, scollegare l'alimentazione ed esaurire la batteria il più possibile.
- Le batterie non necessarie devono essere smaltite presso un centro di riciclo appropriato.
- Non esporre ad ambienti ad alta temperatura per evitare rischi di esplosione.
- In caso di condizioni difficili, è possibile che il liquido venga espulso dalla batteria. In caso di contatto, sciacquare con acqua e consultare un medico.

Guida alla Rimozione

1. Utilizzare gli utensili per rimuovere lo schermo.

2. Utilizzare gli utensili per rimuovere le viti che fissano il coperchio del gruppo batteria, quindi fare leva sul coperchio del gruppo batteria.

3. Scollegare i terminali che collegano la batteria alla scheda madre e rimuovere la batteria.

Scatola	Manuale	Borsa	Pellicola	Pellicola	Maniglia
PAP 20	PAP 22	CPE 7	PET 1	PP 5	PE 4/PP 5
Carta		Plastica			
RACCOLTA DIFFERENZIATA					
Verifica le disposizioni del tuo Comune. Separa le componenti e conferiscile in modo corretto.					

Instrucciones de seguridad importantes

Lea este manual detenidamente antes de usar la aspiradora y guárdelo para su consulta en el futuro.
Al usar un aparato eléctrico, siempre se deben seguir las precauciones básicas, incluidas las siguientes:
LEA TODAS LAS INSTRUCCIONES ANTES DE USAR (ESTE APARATO). El incumplimiento de las advertencias e instrucciones puede tener como resultado una descarga eléctrica, un incendio y/o lesiones graves.

ADVERTENCIA – Para reducir el riesgo de incendio, descarga eléctrica o lesiones:

Restricciones de uso

- Este aparato no debe ser usado por niños de menos de 8 años ni personas con deficiencias físicas, sensoriales, intelectuales, o experiencia o conocimiento limitados sin la supervisión de un adulto o tutor para asegurar un uso seguro y evitar riesgos. La limpieza y el mantenimiento no deben ser realizados por niños sin supervisión.
- La película plástica puede causar peligro. Para evitar asfixia, manténgala alejado de los niños. Los niños no deben jugar con el aparato.
- Utilícelo únicamente en interiores y sobre suelos sin alfombras, como por ejemplo vinilo, baldosas, madera sellada, etc. Tenga cuidado de no pasar por encima de objetos sueltos o bordes de tapetes. Cepillo atrapado puede provocar un fallo prematuro de la correa.
- Utilícelo únicamente como se describe en este manual de usuario. Utilice únicamente los accesorios recomendados por el fabricante.
- No exponga el aparato al fuego o temperaturas altas. La exposición al fuego o temperaturas altas puede provocar una explosión.
- No lo utilice en ambientes extremadamente calientes o fríos (inferior a 5 ° C/41 ° F o superior a 40 ° C/104 ° F). Recargue el aparato a temperaturas superior a 5 ° C/41 ° F e inferior a 40 ° C/104 ° F.
- No sumerja el aparato en líquido.
- No lo use para recoger líquidos inflamables o combustibles, como gasolina. No lo use en áreas donde pueda haber líquidos inflamables o combustibles.
- No coloque ningún objeto en las aberturas. No utilice el aparato cuando alguna abertura esté bloqueada. Manténgalo libre de polvo, pelusa, cabello y cualquier cosa que pueda impedir el flujo de aire.
- No recoja material tóxico (blanqueador con cloro, amoniaco, líquido limpiador de desagües, etc.). No recoja objetos duros o afilados como vidrio, clavos, tornillos, piezas metálicas, etc.
- No utilice el aparato en un espacio cerrado lleno de vapor emitido por pintura a base de aceite, disolvente de pintura, sustancias a prueba de polillas, polvo inflamable u otros vapores explosivos o tóxicos. No recoja ningún objeto que se esté quemando o humeando, como cigarrillos, fósforos o cenizas calientes.
- No lo use sin los filtros instalados correctamente.
- Mantenga el cabello, la ropa suelta, los dedos y todas las partes de su cuerpo alejados de las aberturas y las partes móviles del aparato y sus accesorios.
- Mantenga los cables de conexión a tierra alejados del aparato durante el uso, ya que puede producirse peligro si el aparato atropella un cable de alimentación.
- Tenga especial cuidado al limpiar escaleras.

Instrucciones de seguridad importantes

Mantenimiento y Almacenamiento

- Para evitar arranque involuntario, asegúrese de que el interruptor esté en la posición de apagado antes de levantar o transportar el aparato. Transportar el aparato con el dedo puesto en el interruptor o con el interruptor encendido puede provocar accidentes.
- Asegúrese de que el aparato esté colocado sobre una superficie horizontal. No utilice el aparato en la mismo posición si el aparato está equipado con un cepillo de rodillo y el asa no está en posición completamente vertical. No guarde el aparato en un lugar donde pueda congelarse.
- Apague y desenchufe el aparato cuando no está funcionando, antes de limpiarlo, mantenerlo o repararlo, y antes de conectarlo o desconectarlo con un cepillo de movimiento.
- No utilice electrodomésticos que estén dañados o modificados. Baterías dañadas o modificadas pueden provocar un comportamiento imprevisible que resulten en fuego, explosión o riesgo de lesiones.
- No modifique ni intente reparar el aparato salvo que se indique en las instrucciones de uso y cuidado.
- No utilice el aparato con un accesorio dañado (por ejemplo, base de carga, cable de alimentación, etc.). Si el aparato o el accesorio se ha caído al suelo, dañado, dejado en el exterior, ha caído al agua o no funciona, no intente utilizarlo. Haga que lo reparen en un centro de servicio autorizado.
- Haga realizar la reparación por personal cualificado en reparaciones utilizando únicamente piezas de repuesto. Esto asegurará que se mantenga la seguridad del producto.
- Si el cable de alimentación está dañado, debe ser sustituido por el fabricante, su agente de servicio o personas con cualificación similar para evitar peligros.

Batería y Carga

- Para recargar el aparato, utilice únicamente la base de carga suministrada con el aparato. Utilícelo únicamente con la estación de carga HCBAA.
- Siga todas las instrucciones de carga y no cargue el aparato fuera del rango de temperatura especificado en la batería, ya que hacerlo aumenta el riesgo de incendio.
- La base de carga cuenta con una función de secado y solo es adecuada para secar el cepillo de este aparato.
- Mantenga el cable de la base de carga alejado de las superficies calientes. No manipule el enchufe de la base de carga ni el aparato con las manos mojadas. Para desconectar la base de carga, agarre el enchufe de la misma en lugar del cable.
- No tire ni traslade la base de carga por cable, no utilice el cable como manija, no cierre la puerta por encima del cable ni tire el cable contra bordes o esquinas afilados.
- No utilice paquetes de baterías no recargables. En caso contrario, puede incendiarse la batería de iones de litio. Este aparato contiene baterías que solo pueden ser sustituidas por técnicos profesionales o el servicio de posventa.
- La batería de iones de litio contiene sustancias que son peligrosas para el medio ambiente. Antes de desechar el electrodoméstico, retire primero el paquete de baterías y luego deséchelo o recíclelo de acuerdo con las leyes y regulaciones locales del país o región en el que se usa.
- El aparato debe estar desconectado de la fuente de alimentación al retirar la batería. Mantenga las baterías fuera del alcance de los niños. No se meta nunca las baterías en la boca. Si se ingiere, comuníquese con su médico o el centro de control de toxicología local.

Instrucciones de seguridad importantes

- En condiciones abusivas, nunca toque la batería de la que puede salir líquido. Si ocurre contacto accidentalmente, enjuague con agua. Si el líquido entra en contacto con los ojos, busque ayuda médica inmediatamente. El líquido divulgado de la batería puede causar irritación o quemaduras.
- La base de carga puede cargar los paquetes de baterías de 6 células de 5000 mAh. Esta base de carga no se debe usar para cargar baterías no recargables. En caso contrario, puede incendiarse la batería de iones de litio.
- La base de carga está marcada con el icono [⚠] que indica "PRECAUCIÓN: SUPERFICIE CALIENTE". La base de carga está marcada con el icono [⚠ ✋] que indica "No tocar, superficie caliente". No toque el rodillo de cepillo, el agua caliente ni el módulo calentador de la base de carga durante la autolimpieza con agua caliente.

Símbolos

Equipo de Clase II

T 3,15 A — Eslabón de fusible miniatura de retardo donde 3,15 A-T es el símbolo característico de tiempo/corriente

Solo para uso en interiores

Lea el manual del operador

Precaución: Superficie caliente

Información RAEE
Todos los productos que llevan este símbolo son residuos de aparatos eléctricos y electrónicos (RAEE según la directiva 2012/19/UE) que no deben mezclarse con residuos domésticos sin clasificar. En cambio, debe proteger la salud humana y el medio ambiente entregando sus residuos de aparatos a un punto de recogida designado para el reciclaje de basura de aparatos eléctricos y electrónicos, nombrado por el gobierno o las autoridades locales. Una correcta eliminación y reciclaje ayudarán a impedir potenciales consecuencias negativas al medio ambiente y la salud humana. Contacte con el instalador o las autoridades locales para más información acerca de la ubicación así como términos y condiciones de tales puntos de recogida.

Nosotros, Dreame Trading (Tianjin) Co., Ltd., por la presente, declaramos que el equipo cumple con las Directivas y Normas Europeas aplicables y sus modificaciones. El texto completo de la declaración de conformidad de la UE está disponible en la siguiente dirección web: https://global.dreametech.com

Para un manual electrónico detallado, vaya a
https://global.dreametech.com/pages/user-manuals-and-faqs

Descripción general del producto

Lista de embalaje

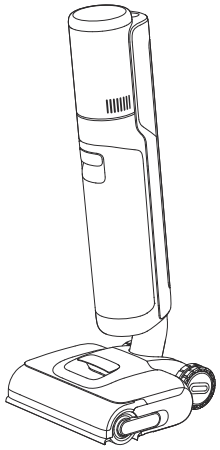

Cuerpo principal

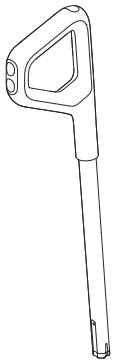

Asa

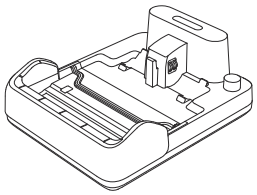

Base de carga

Filtro de repuesto

Cepillo de rodillo de repuesto

Cepillo de limpieza

Descripción general del producto

Aspirar

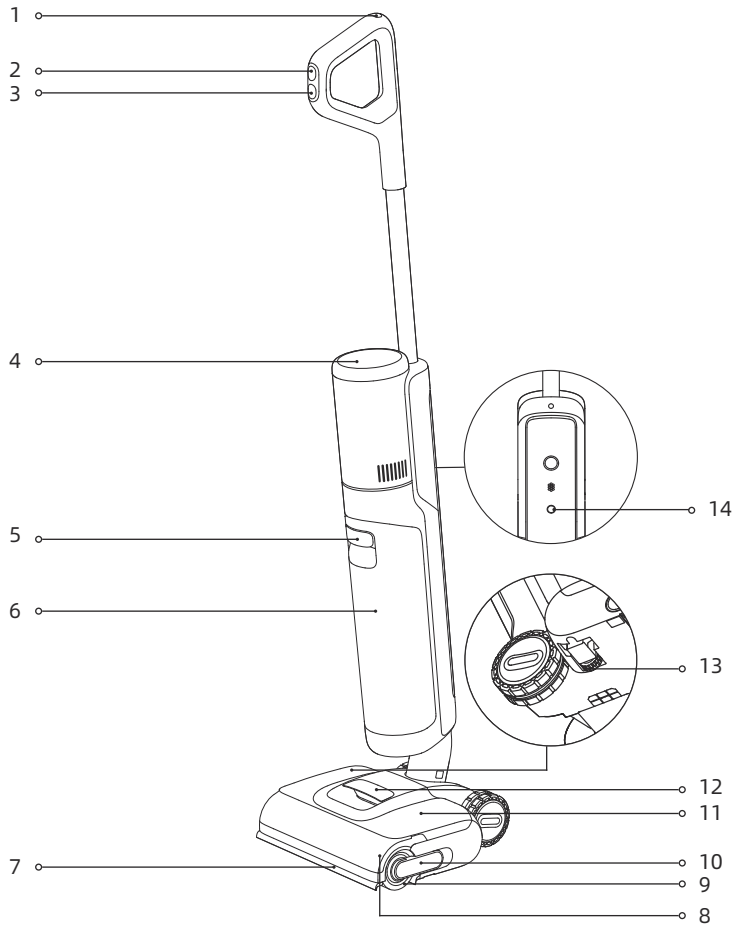

1 Botón de autolimpieza
2 Interruptor de modo
3 Interruptor de encendido
4 Pantalla de visualización
5 Asa de la tapa del depósito de agua usada
6 Depósito de agua usada
7 Brazo robot de elevación
8 Tapa del cepillo de rodillo
9 Cepillo de rodillo
10 Asa del cepillo de rodillo
11 Depósito de agua limpia
12 Asa del depósito de agua limpia
13 Rueda de dirección
14 Botón de indicación de voz
- Pulse brevemente para activar la indicación de voz o ajustar el volumen.
- Mantenga pulsado para empezar la configuración de Wi-Fi/ restablecer el Wi-Fi

Descripción general del producto

Base de carga

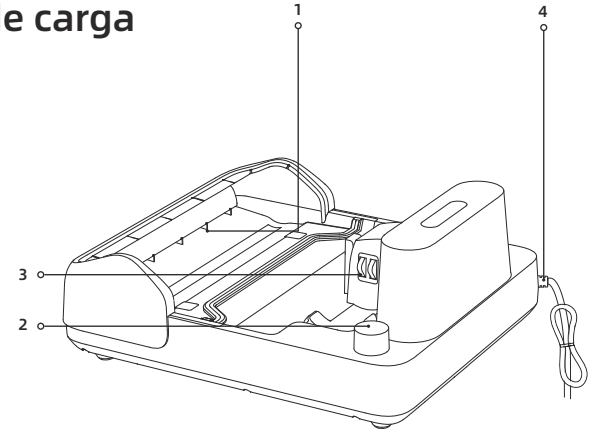

1 Salida de aire de secado
2 Ranura de almacenamiento para accesorios
3 Contactos de carga
4 Cable de alimentación

Pantalla de visualización

1 Modo Turbo
2 Modo inteligente
3 Modo de secado
4 Indicador de batería baja/carga
5 Mensajes de error
6 Indicador de concentración de polvo
El color del indicador cambia con la cantidad de suciedad en tiempo real.
7 Modo de autolimpieza
8 Indicador Wi-Fi
9 Modo personalizado
10 Modo de succión

Nota:
Si el aparato no funciona bien, la pantalla mostrará un mensaje de error o un código de error. Consulte la tabla de Mensajes de error y Soluciones para encontrar una solución.

Instalación

Instalación del mango

Inserte el extremo del mango verticalmente en la conexión en la parte superior del aparato como se indica hasta que escuche un clic.

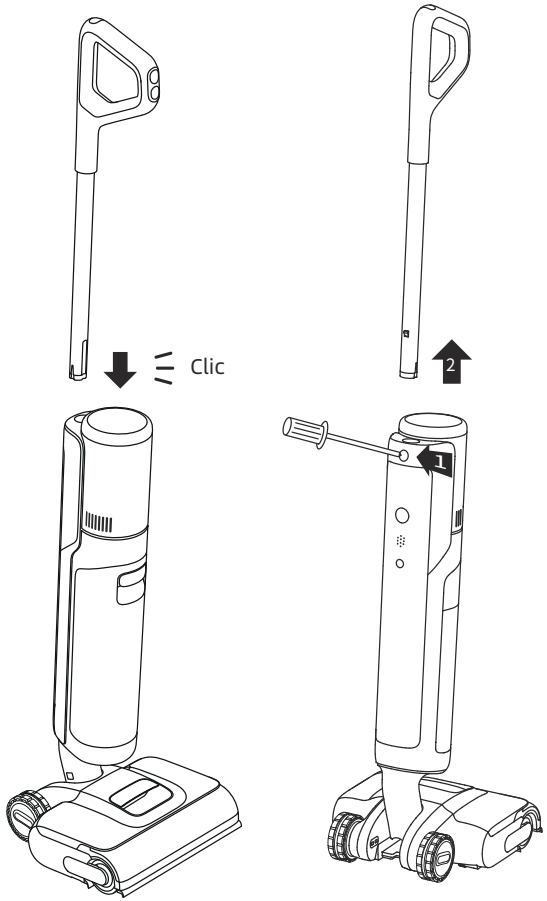

Nota: Para el desmontaje, introduzca un objeto rígido en el agujero del aparato como se indica para presionar los contactos y tire del mango hacia arriba al mismo tiempo.

Carga

1. Coloque la base de carga contra la pared en un suelo nivelado y conéctelo a la fuente de alimentación. Cargue completamente el aparato antes del primer uso.

2. Coloque el aparato en la base de carga. Cuando el número en la pantalla llegue a 100, la batería está completamente cargada.

Indicador de carga/batería baja
- Parpadeo lento en naranja: Nivel de batería ≤ 20% (cargando)
- Parpadeo lento en verde: Nivel de batería > 20 % (cargando)
- Verde fijo: Completamente cargado
- Naranja fijo: Nivel de batería ≤ 20 %

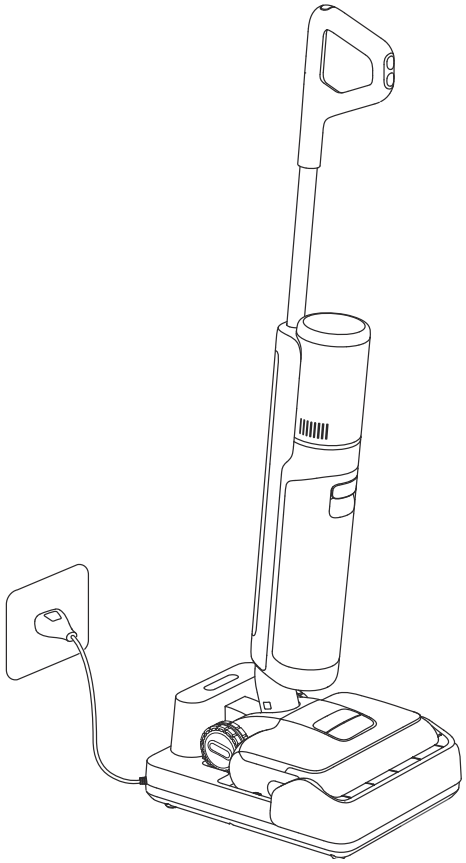

Nota:
- Si no se realiza ninguna operación durante 10 minutos después de haberse cargado completamente, la aspiradora pasará al modo de reposo. Reinicie el aparato si necesita usarlo.
- Para prolongar la vida útil de la batería, la batería continua enfriándose automáticamente después de usar el aparato durante mucho tiempo.

Conexión con la app Dreamehome

1. Descargar la app Dreamehome

Escanee el código QR del aparato, o busque "Dreamehome" en la App Store para descargar e instalar la app.

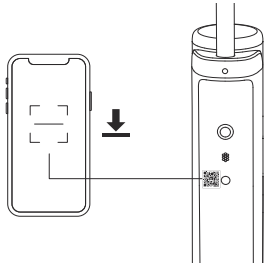

Nota:
- Solo compatible con Wi-Fi de 2,4 GHz.
- Debido a actualizaciones del software de la app, el funcionamiento real puede diferir de las indicaciones que hay en este manual. Siga las instrucciones en función de la versión actual de la app.

2. Añadir un dispositivo

1. Pulse brevemente el interruptor de encendido para encender.

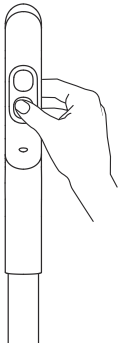

2. Mantenga pulsado el botón de indicación de voz/Wi-Fi ubicado en la parte trasera del aparato para configurar la conexión Wi-Fi. El indicador Wi-Fi parpadea en blanco, y la indicación de voz dice: "Esperando la configuración de red".

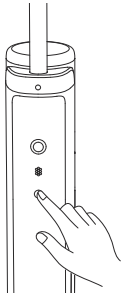

3. Abra la app Dreamehome y escanee de nuevo el mismo código QR en el robot para añadir el dispositivo. Siga las indicaciones para finalizar la conexión Wi-Fi.

Indicador Wi-Fi

- Parpadeo lento: Esperando a conectar
- Parpadeo: Conectando/actualizando OTA
- Encendido: Conectado

Nota: El aparato abandonará la conexión de red si no se realiza ninguna operación durante 10 minutos o si falla la conexión a la red. Para restablecer la Wi-Fi, repita los pasos anteriores y complete la conexión según las instrucciones en la app.

Modo de uso

Llenado del depósito de agua limpia

Retire el depósito. Abra la tapa del depósito y llene el depósito con agua limpia. Instale el depósito de agua limpia y asegúrese de que encaje en su lugar.

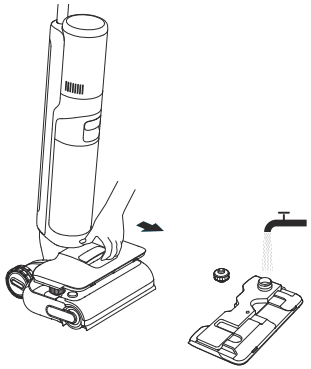

Nota:
- No añada ningún otro líquido que no sea el limpiador de suelos oficialmente aprobado. El limpiador puede estar disponible en la tienda en línea oficial.
- Para un mayor rendimiento de limpieza, se recomienda añadir 10 ml de detergente con el tapón de la botella en el depósito de agua limpia lleno, luego agite suave y uniformemente para su uso.

Empezar a limpiar

Pise suavemente la tapa del cepillo y recline el aparato hacia atrás. Pulse el interruptor de encendido ⏻ para que empiece a funcionar.

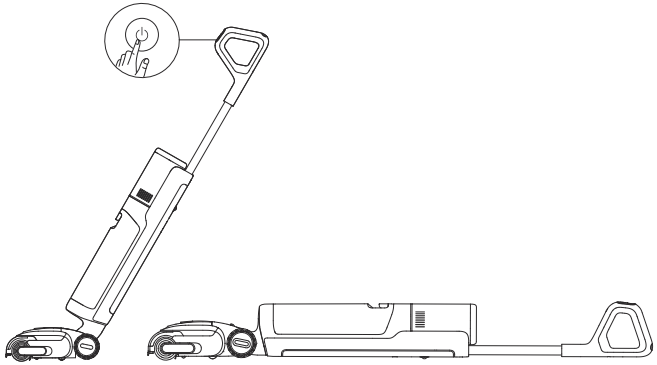

Nota:
- No lo use para aspirar líquidos espumosos.
- Si el aparato está en posición vertical durante el funcionamiento, la tarea actual se suspenderá.
- El aparato es adecuado para limpiar piso, mármol, baldosas y otras superficies duras.
- Presione el cepillo contra el suelo cuando lo utilice.
- No levante ni mueva el aparato cuando esté en funcionamiento para evitar que el agua sucia fluya hacia atrás y entre en el motor.

Modo de uso

Cambiar entre modos

Pulse el interruptor de modo para cambiar de modo según sus necesidades. Mantén pulsado durante 3 segundos para encender o apagar el brazo robot de elevación.

Modo inteligente
El aparato ajustará la potencia de succión de forma inteligente según las manchas en el suelo.

Modo Turbo
Si se selecciona el modo turbo, el aparato aspirará las manchas difíciles en el suelo.

Modo de succión
Si se selecciona el modo de succión, el aparato aspirará solo agua y el rodillo de cepillo no se humedecerá. No saldrá agua del depósito de agua limpia.

Modo personalizado
La potencia de succión, el volumen de agua, etc. pueden ajustarse mediante la aplicación. El cuerpo principal empezará a funcionar según los ajustes en la app.

Vaciado del depósito de agua usada

Tire del asa del depósito de agua usada para sacar el depósito. Retire la tapa del depósito y vierta el agua usada. Vuelva a instalar el depósito de agua usada hasta que escuche un chasquido.

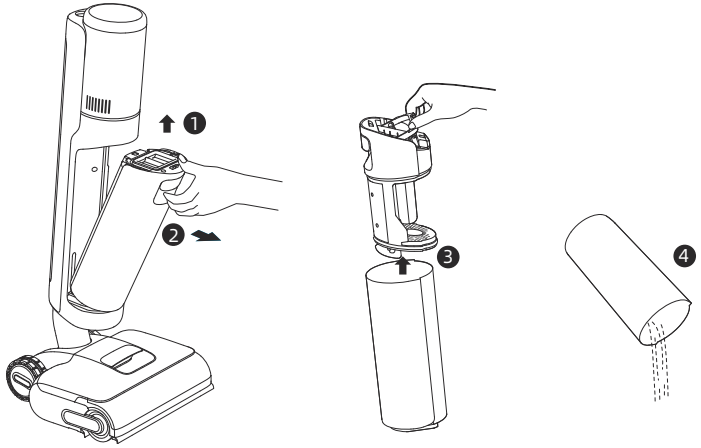

Modo de uso

Autolimpieza con agua caliente

1. Vuelva a colocar el aparato en la base. Asegúrese de que hay suficiente agua en el depósito de agua limpia para la autolimpieza.
2. Presione brevemente el botón de autolimpieza en la parte superior del mango para iniciar la autolimpieza con agua caliente. Cambie al modo de autolimpieza con agua caliente según las indicaciones de voz.
3. Vacíe el depósito de agua usada después de completar la autolimpieza y activar el modo de secado. Pulse el botón para salir del modo de secado.

Nota:
- La función de autolimpieza puede activarse solo cuando el aparato esté cargando y el nivel de batería sea superior al 20 %.
- La base de carga está marcada con el icono [ ] que indica "PRECAUCIÓN: SUPERFICIE CALIENTE". La base de carga está marcada con el icono [ ] que indica "No tocar, superficie caliente". No toque el rodillo de cepillo, el agua caliente ni el módulo calentador de la base de carga durante la autolimpieza con agua caliente.

Modo de secado

1. Mantenga pulsado el botón de autolimpieza durante 3 segundos para activar el modo de secado.
2. El aparato se cargará cuando acabe el secado.
3. Cambie al modo de secado de 5 minutos en la aplicación.

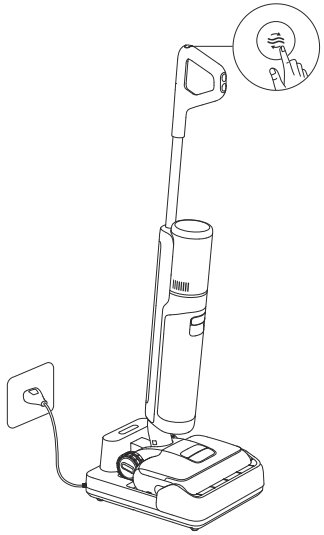

Restablecer los valores de fábrica

Mantenga pulsado el botón de indicación de voz/Wi-Fi y el botón de autolimpieza durante 3 segundos para restablecer los valores de fábrica.

Mantenimiento y Cuidado

Consejos

- Apague el aparato antes del mantenimiento. No toque el interruptor de encendido.
- Sustituya las piezas si es necesario. Las piezas deben ser sustituidas por aquellas suministradas por el fabricante o su agente de servicio.
- Si el aparato no se utiliza durante un periodo prolongado, cárguelo por completo, desconecte el enchufe de alimentación y guárdelo en un lugar fresco con poca humedad alejado de la luz solar directa.
  Para evitar que la batería se descargue demasiado, cargue la batería al menos una vez cada 3 meses.

Limpieza del depósito de agua usada y el filtro

1. Tire del asa del depósito de agua usada para retirar el depósito.

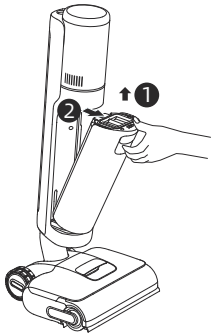

2. Retire el filtro de la tapa del depósito de agua usada. Levante la tapa del depósito de agua usada y vacíe el agua residual.

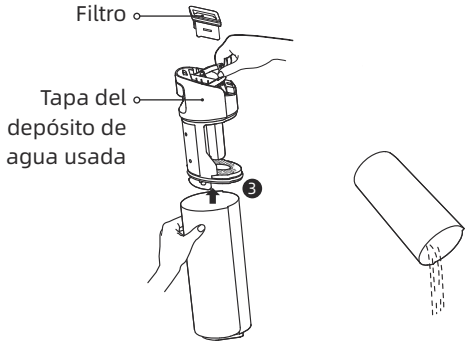

3. Enjuague el depósito de agua usada y la tapa del depósito con agua. Use el cepillo de limpieza suministrado para limpiar la pared interior del depósito.

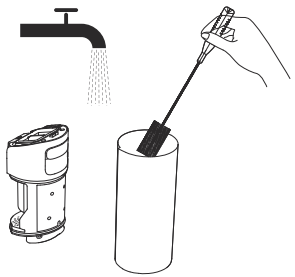

4. Vuelva a instalar el filtro y la tapa del depósito de agua usada. Luego vuelva a instalar el depósito de agua usada hasta que escuche un chasquido.

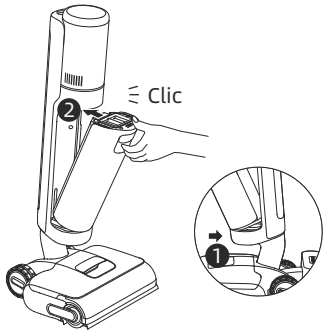

Nota:
- Si el filtro está sucio, enjuáguelo con agua limpia y séquelo completamente antes de usarlo.
- Se recomienda cambiar el filtro cada 3 a 6 meses.

Mantenimiento y Cuidado

Limpieza del tubo y sensor de suciedad

Retire el depósito de agua usada, frote con cuidado el tubo y el sensor de suciedad con un paño húmedo antes del uso.

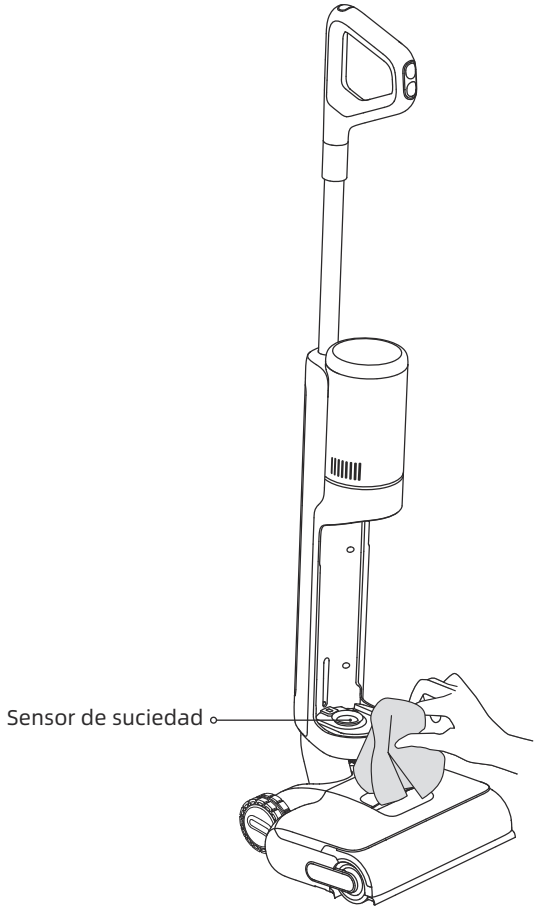

Nota: No enjuague el tubo o el sensor de suciedad.

Mantenimiento y Cuidado

Limpieza del conjunto del cepillo

1. Tire del asa para retirar el cepillo de rodillo.

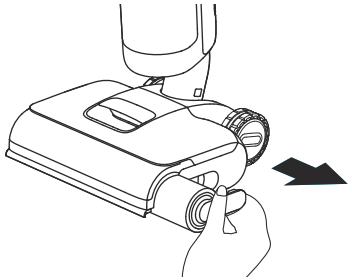

2. Limpie el cepillo de rodillo con el cepillo de limpieza suministrado. Enjuague el cepillo de rodillo y la tapa con agua limpia y séquelos completamente.

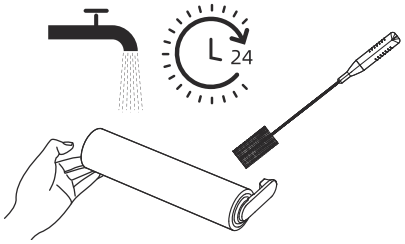

3. Separe el asa del rodillo de cepillo. Se recomienda sustituir el rodillo de cepillo cada 3 a 6 meses.

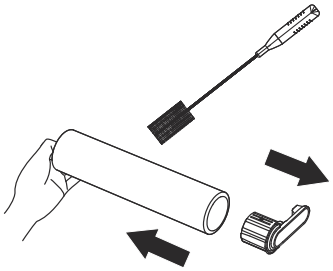

4. Use una pieza metálica para girar los mandos de bloqueo en la tapa del cepillo de rodillo para retirarla.

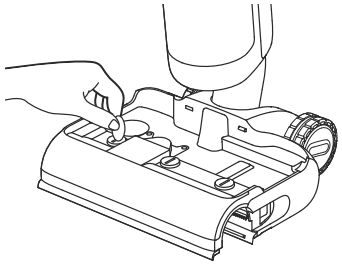

5. Limpie la entrada de succión con un paño seco o una toallita húmeda. No enjuague el conjunto de cepillo con agua.

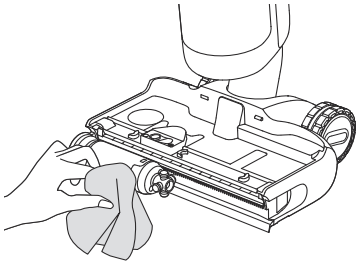

6. Vuelva a instalar el cepillo de rodillo hasta que escuche un chasquido. Vuelva a bloquear la tapa del cepillo de rodillo.

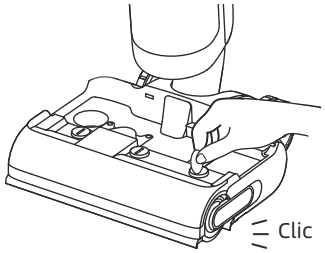

Nota: Limpie según sea necesario.

Resolución de Problemas

Si se produce un error, el aparato dejará de funcionar. Consulte la siguiente tabla para resolver problemas. Si el problema persiste, contacte con el servicio al cliente.

Error	Posible causa	Solución
El aparato no funciona.	El aparato no tiene batería o su nivel de batería es bajo.	Cargue completamente la batería antes de usar.
	El aparato está en posición vertical.	Recline el aparato hacia atrás.
	Modo de protección contra sobrecalentamiento por obstrucción activado.	Elimine la obstrucción y espere hasta que la temperatura vuelva a la normalidad.
	Agua insuficiente en el depósito de agua limpia.	Llene el depósito de agua limpia.
	El depósito de agua usada está lleno.	Vacíe el depósito de agua usada.
	Las piezas no están instaladas en su lugar.	Asegúrese de que todas las piezas estén bien colocadas.
El aparato carga lentamente.	La temperatura de la batería está demasiado baja o demasiado alta.	Comuníquese con el servicio de atención al cliente.
La potencia de succión del aparato es débil.	El filtro está obstruido.	Limpieza del filtro.
	La entrada de succión o el tubo están bloqueados por un objeto extraño.	Limpie el tubo y la entrada de succión.
El motor hace un ruido extraño.	Hay demasiada agua sucia en el depósito de agua usada.	Vacíe el depósito de agua usada.
	La boquilla de succión principal está bloqueada.	Elimine cualquier obstrucción en la boquilla de succión principal.
El indicador de concentración de polvo es rojo fijo.	Los sensores de suciedad necesitan una limpieza.	El sensor de suciedad está en el tubo. Si las instrucciones de limpieza.
	La concentración de solución de limpieza es demasiado alta.	Diluya la solución de limpieza con agua según la proporción recomendada.
	Una solución de limpieza de terceros puede causar una gran cantidad de espuma.	Utilice únicamente soluciones de limpieza oficialmente aprobadas.
El indicador de nivel de la batería en la pantalla no se enciende durante la carga.	El enchufe de la base de carga no se ha conectado correctamente a la toma de corriente.	Asegúrese de que el enchufe de la base de carga está correctamente conectado.
	El aparato no está colocado correctamente en la base de carga.	Asegúrese de que el aparato esté colocado en la base de carga correctamente.

Resolución de Problemas

No sale agua del aparato.	El depósito de agua limpia no está bien instalado en su lugar, o no hay suficiente agua en el depósito de agua limpia.	Vuelva a instalar o llenar el depósito de agua limpia.
	Se tarda 30 segundos en humedecer el cepillo de rodillo.	Encienda el aparato y compruebe de nuevo pasado un tiempo.
El respiradero tiene fuga de agua.	Una colisión o un tirón brusco causa que entre agua en el motor.	Mueva el aparato suavemente hacia atrás y hacia delante mientras está encendido.
	El filtro no se ha secado completamente después de limpiarlo.	Seque completamente el filtro antes de usarlo.
La autolimpieza falla.	El cepillo de rodillo puede estar atascado por partículas grandes.	Retire la tapa del rodillo de cepillo para comprobar y limpiar el cepillo de rodillo.
	El aparato no está colocado correctamente en la base de carga.	Asegúrese de que el aparato se esté cargando antes de activar la función de autolimpieza.
	La autolimpieza no se puede activar si el nivel de la batería es inferior al 20 %.	La autolimpieza solo puede activarse cuando el aparato se esté cargando y el nivel de batería sea superior al 20 %.
	El depósito de agua usada está lleno.	Vacíe el depósito de agua usada.
	El depósito de agua limpia no está instalado en su lugar, o no hay suficiente agua en el depósito de agua limpia.	Vuelva a instalar o llenar el depósito de agua limpia.
Mal rendimiento de secado o ruido extraño durante el secado.	La salida de aire y la entrada de aire de la base de carga pueden estar bloqueadas.	Verifique y elimine cualquier obstrucción de la salida de aire y la entrada de aire.

Para servicios adicionales contacte con nosotros en aftersales@dreame.tech
Sitio web: https://global.dreametech.com

Mensajes de Error y Soluciones

Si el aparato no funciona bien, la pantalla mostrará un mensaje de error. Consulte la siguiente tabla para encontrar una solución.

Icono del Error	Posible causa	Solución
	Agua insuficiente.	Llene el depósito de agua limpia.
	El depósito de agua usada está lleno.	Limpie el depósito de agua usada.
	Cepillo de rodillo atascado.	Limpie el cepillo de rodillo.
	Tubo bloqueado.	Consulte la sección Mantenimiento y Cuidados para limpiar el tubo y el sensor de suciedad.
	El cepillo de rodillo y el tubo están sucios.	Coloque el aparato de nuevo en la base para la autolimpieza.

Código de error	Posible causa	Solución
E1-E7	Error	Reinicie el aparato para la solución de problemas. Si el problema persiste, contacte con el servicio al cliente.
H1-H6		
H7	Sobrecalentamiento de la batería	Comuníquese con el servicio de atención al cliente.

Especificaciones

Aspirar			
Modelo	HHR46A	Potencia nominal	400 W
Tensión asignada	21,6 V ⎓	Voltaje de carga	27 V ⎓
Capacidad del depósito de agua limpia	780 mL	Capacidad del depósito de agua usada	700 mL
Tiempo de carga	Aprox. 4 horas	Autonomía	60 min (Modo Silencio)
Base de carga			
Modelo	HCBAA	Potencia nominal de entrada*	670 W
Entrada nominal	220-240 V ∿ 50-60 Hz	Salida nominal	27 V ⎓ 1,6 A

En condiciones normales de uso, este equipo debe mantenerse a una distancia de, al menos, 20 cm entre la antena y el cuerpo del usuario.
* Por potencia nominal de entrada se entiende la potencia medida durante el ciclo representativo para acceder al modo de secado.
* Cuando el aparato esté totalmente cargado, accederá automáticamente al modo de espera pasados 10 minutos, con un consumo energético de 0,8 W (con espera de red) o 0,4 W(sin espera de red).

Eliminación y retirada de la batería

La batería de iones de litio integrada contiene sustancias que son peligrosas para el medio ambiente. Antes de eliminar la batería, asegúrese de que la batería sea retirada por técnicos cualificados y desechada en instalaciones de reciclaje apropiadas.
–– la batería se debe retirar del aparato antes de desecharlo;
–– el aparato debe desconectarse del suministro eléctrico cuando se retire la batería;
–– asegúrese de desechar la batería de forma segura.

PRECAUCIÓN:

- Antes de retirar la batería, desconecte la alimentación y agote la batería al máximo.
- Las baterías no necesarias deben desecharse en instalaciones de reciclaje apropiadas.
- No la exponga a ambientes de alta temperatura para evitar riesgos de explosión.
- En condiciones abusivas, el líquido puede ser expulsado de la batería. Si ocurre un contacto, enjuague con agua y busque ayuda médica.

Guía de Extracción

1. Utilice una herramienta para retirar la pantalla.
2. Utilice una herramienta para retirar los tornillos que sujetan la tapa del paquete de baterías, y luego intente abrir la tapa.
3. Desconecte los terminales que conectan la batería a la placa base, y retire la batería.

Belangrijke veiligheidsinstructies

Lees deze gebruiksaanwijzing vóór gebruik aandachtig door en bewaar deze voor toekomstig gebruik.
Wanneer u een elektrisch apparaat gebruikt, moet u altijd de basisvoorzorgsmaatregelen in acht nemen, met inbegrip van de volgende:
LEES VÓÓR GEBRUIK (VAN DIT APPARAAT) ALLE INSTRUCTIES. Het niet opvolgen van de waarschuwingen en instructies kan tot elektrische schokken, brand en/of ernstig letsel leiden.

WAARSCHUWING – Om het risico op brand, elektrische schokken of letsel te verminderen:

Gebruiksbeperkingen

- Dit apparaat mag niet zonder toezicht van een ouder of voogd worden gebruikt door kinderen jonger dan 8 jaar of personen met fysieke, zintuiglijke of geestelijke tekortkomingen of met beperkte ervaring of kennis, om een veilige bediening te waarborgen en risico's te vermijden. Schoonmaken en onderhoud mogen niet door kinderen zonder toezicht worden uitgevoerd.
- Plastic folie kan gevaarlijk zijn. Houd het uit de buurt van kinderen om verstikkingsgevaar te voorkomen. Kinderen mogen niet met dit toestel spelen.
- Alleen binnenshuis gebruiken, op vloeren zonder vloerbedekking, zoals vinyl, tegels, verzegeld hout, enz. Zorg ervoor dat u niet over losse voorwerpen of de randen van vloerkleden rijdt. Het blokkeren van de borstel kan leiden tot voortijdige uitval van de aandrijfriem.
- Gebruik het apparaat alleen zoals beschreven in deze handleiding. Gebruik alleen de door de fabrikant aanbevolen hulpstukken.
- Stel het apparaat niet bloot aan vuur of te hoge temperaturen. Blootstelling aan vuur of een te hoge temperatuur kan een explosie veroorzaken.
- Niet gebruiken in extreem warme of koude omgevingen (onder 5° C/41° F of boven 40° C/104° F). Laad het apparaat op bij temperaturen hoger dan 5 ° C/41 °F en lager dan 40 ° C/104 °F .
- Dompel het apparaat niet onder in vloeistof.
- Gebruik het niet om ontvlambare of brandbare vloeistoffen zoals benzine op te zuigen. Gebruik het niet op plaatsen waar ontvlambare of brandbare vloeistoffen aanwezig kunnen zijn.
- Steek geen voorwerpen in de openingen. Gebruik het apparaat niet wanneer er een opening geblokkeerd is. Houd vrij van stof, pluizen, haar en alles wat de luchtstroom kan belemmeren.
- Zuig geen giftig materiaal op (chloorbleekmiddel, ammoniak, afvoerreiniger, enz.). Zuig geen harde of scherpe voorwerpen op zoals glas, spijkers, schroeven, munten, enz.
- Gebruik het apparaat niet in een gesloten ruimte met verfdampen op oliebasis, verfverdunner, sommige motwerende stoffen, brandbaar stof of andere explosieve of giftige dampen. Zuig niets op dat brandt of rookt, zoals sigaretten, lucifers of hete as.
- Gebruik het apparaat niet zonder dat er filters zijn geplaatst.
- Houd haar, losse kleding, vingers en alle lichaamsdelen uit de buurt van openingen en bewegende delen van het apparaat en de accessoires ervan.
- Houd grondkabels uit de buurt van het apparaat wanneer u het gebruikt. Er kan gevaar ontstaan als het apparaat over een netsnoer loopt.
- Wees extra voorzichtig bij het schoonmaken op trappen.

Belangrijke veiligheidsinstructies

Onderhoud en opslag

- Voorkom onbedoeld starten. Zorg ervoor dat de schakelaar in de UIT-stand staat voordat u het apparaat oppakt of draagt. Als u het apparaat draagt met uw vinger op de schakelaar of als u het apparaat inschakelt, kan dit tot een ongeluk leiden.
- Zorg ervoor dat het apparaat op een horizontaal oppervlak wordt geplaatst. Gebruik het apparaat niet in dezelfde positie als het apparaat uitgerust is met een rolborstel en het handvat niet volledig rechtop staat. Bewaar het apparaat niet op een plaats waar het kan vriezen.
- Schakel het apparaat uit en trek de stekker uit het stopcontact als u het niet gebruikt, voordat u het reinigt, onderhoudt of service uitvoert, en voordat u het aansluit of loskoppelt met een bewegende borstel.
- Gebruik geen apparaat dat beschadigd of aangepast is. Een beschadigd of aangepast apparaat kan onvoorspelbaar reageren, wat kan leiden tot brand, explosie of risico op letsel.
- Pas het apparaat niet aan en probeer het apparaat niet te repareren, behalve zoals aangegeven in de instructies voor gebruik en onderhoud.
- Gebruik het apparaat niet met een beschadigd hulpstuk (bijv. oplaadstation, netsnoer, enz.). Probeer het apparaat of hulpstuk nooit te bedienen als het is gevallen, beschadigd is, buiten is achtergelaten, in het water is gevallen of niet naar behoren werkt. Laat het repareren bij een erkend servicecentrum.
- Laat het onderhoud uitvoeren door een gekwalificeerde monteur en gebruik uitsluitend gelijkwaardige vervangingsonderdelen. Dit zorgt ervoor dat de veiligheid van het apparaat behouden blijft.
- Als het netsnoer beschadigd is, moet het door de fabrikant, zijn serviceagent of gelijk gekwalificeerde personen worden vervangen om gevaar te voorkomen.

Batterij en opladen

- Gebruik voor het opladen van het apparaat alleen het oplaadstation dat bij dit apparaat is geleverd. Alleen gebruiken met HCBAA-oplaadstation.
- Volg alle oplaadinstructies en laad het apparaat niet op buiten het temperatuurbereik dat op de batterij is aangegeven, omdat dit het risico op brand verhoogt.
- Het oplaadstation is uitgerust met een droogfunctie en alleen geschikt voor het drogen van de borstel van dit apparaat.
- Houd de kabel van het oplaadstation uit de buurt van warme oppervlakken. Raak de stekker van het oplaadstation of het apparaat niet aan met natte handen. Om de stekker uit het stopcontact te halen, pakt u de stekker van het oplaadstation vast in plaats van de kabel.
- Trek of draag het oplaadstation niet aan de kabel, gebruik de kabel niet als handvat, sluit de deur niet op de kabel en trek de kabel niet rond scherpe randen of hoeken.
- Gebruik geen niet-oplaadbaar batterijpakket. Anders kan de lithium-ionaccu in brand vliegen. Dit apparaat bevat batterijen die alleen door gekwalificeerde technici of de klantenservice kunnen worden vervangen.
- De lithium-ionaccu bevat stoffen die schadelijk zijn voor het milieu. Voordat u het apparaat weggooit, dient u eerst de batterij te verwijderen en vervolgens alles in overeenstemming met de plaatselijke wet- en regelgeving van het land of de regio waar deze wordt gebruikt, weg te gooien of te recyclen.
- Bij het verwijderen van de batterij moet het apparaat van het lichtnet worden losgekoppeld. Houd batterijen buiten het bereik van kinderen. Stop batterijen nooit in de mond. Als een batterij is ingeslikt, neem contact op met uw arts of de plaatselijke gifdienst.

Belangrijke veiligheidsinstructies

- Bij misbruik dient u nooit in contact te komen met de batterij waaruit de vloeistof kan vrijkomen. In geval van toevallig contact, met water uitspoelen. Als vloeistof in de ogen komt, onmiddellijk medische hulp inroepen. Vloeistof die uit de batterij komt kan irritatie of brandwonden veroorzaken.
- Het oplaadstation kan de 6-cellige 5000 mAh-batterij opladen. Dit oplaadstation mag niet worden gebruikt om niet-oplaadbare batterijen op te laden. Anders kan de lithium-ionaccu in brand vliegen.
- Het oplaadstation is gemarkeerd met een pictogram [⚠] dat "VOORZICHTIG: HEET OPPERVLAK" aangeeft. Het oplaadstation is gemarkeerd met een pictogram [⚠] dat "Raak geen hete oppervlakken aan" aangeeft. Raak de borstelrol, het hete water of de verwarmingsmodule van het oplaadstation niet aan tijdens het zelfreinigen met heet water.

Symbolen

Klasse II-apparatuur

T 3.15A — Miniatuur tijdvertragingszekering waarbij T 3.15A het symbool is voor de tijd-/stroomkarakteristiek

Alleen voor gebruik binnenshuis

Lees de gebruikershandleiding

Voorzichtig: Heet oppervlak

AEEA-informatie
Alle producten met dit symbool zijn afgedankte elektrische en elektronische apparatuur (AEEA zoals in richtlijn 2012/19/EU) die niet samengevoegd mogen worden met ongesorteerd huishoudelijk afval. In plaats daarvan moet u de volksgezondheid en het milieu beschermen door uw afgedankte apparatuur in te leveren bij een door de overheid of de plaatselijke autoriteiten aangewezen inzamelpunt voor het recyclen van afgedankte elektrische en elektronische apparatuur. Een correcte verwijdering en recycling zal mogelijke negatieve gevolgen voor het milieu en de volksgezondheid helpen voorkomen. Neem contact op met de installateur of de plaatselijke autoriteiten voor meer informatie over de locatie en de voorwaarden van dergelijke inzamelpunten.

Wij van Dreame Trading (Tianjin) Co., Ltd. verklaren hierbij, dat dit apparaat in overeenstemming is met de betreffende Richtlijnen, Europese Normen en herzieningen hieraan. De volledige tekst van de EU-conformiteitsverklaring is beschikbaar op het volgende internetadres: https://global.dreametech.com

Voor een gedetailleerde e-handleiding gaat u naar
https://global.dreametech.com/pages/user-manuals-and-faqs

Productoverzicht

Paklijst

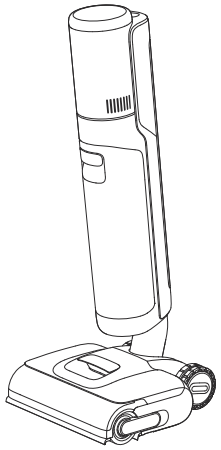

Hoofdbehuizing

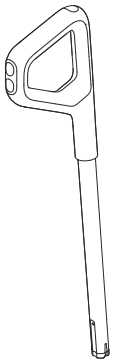

Hendel

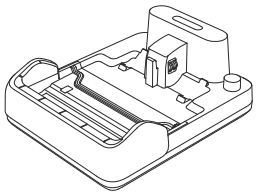

Oplaadstation

Vervangingsfilter

Reserve rolborstel

Reinigingsborstel

Productoverzicht

Stofzuigen

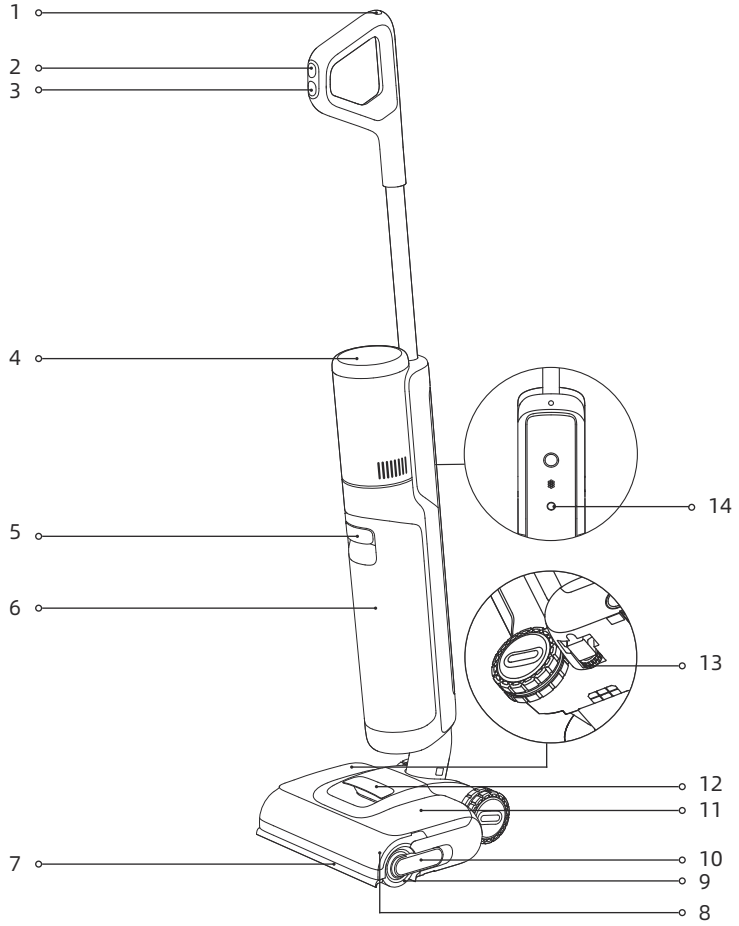

1 Zelfreinigingsknop
2 Modusschakelaar
3 Aan/Uit-schakelaar
4 Weergavescherm
5 Hendel van vuilwatertank
6 Vuilwatertank
7 Optillende robotarm
8 Rolborstel Deksel
9 Rolborstel
10 Rolborstel Hendel
11 Schoonwatertank
12 Hendel van schoonwatertank
13 Richtingswiel
14 Knop voor gesproken aanwijzingen
- Druk kort in om de gesproken aanwijzingen te activeren of het volume aan te passen.
- Ingedrukt houden om wifi-instellingen te starten/wifi te resetten

Productoverzicht

Oplaadstation

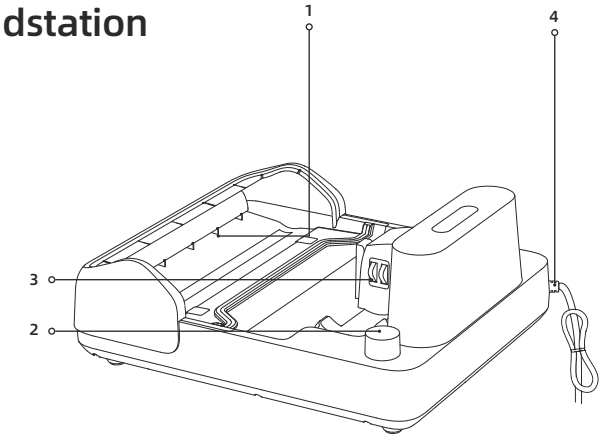

1 Uitlaat voor luchtdroging
2 Opberggleuf voor accessoires
3 Oplaadcontacten
4 Netsnoer

Weergavescherm

1 Turbomodus
2 Slimme modus
3 Droogmodus
4 Indicator voorOpladen/ Batterij bijna leeg
5 Foutmeldingen
6 Indicator voor stofconcentratie
De kleur van de indicator verandert in realtime met de hoeveelheid stof.
7 Zelfreinigingsmodus
8 Wifi-indicator
9 Aangepaste modus
10 Zuigmodus

Opmerking:
Als het apparaat niet goed werkt, geeft het scherm een foutmelding of foutcode weer. Raadpleeg de tabel “foutmeldingen en oplossingen” om de oplossing te vinden.

Installatie

Het handvat installeren

Steek het uiteinde van het handvat verticaal in de opening aan de bovenkant van het apparaat zoals aangegeven totdat u een klik hoort.

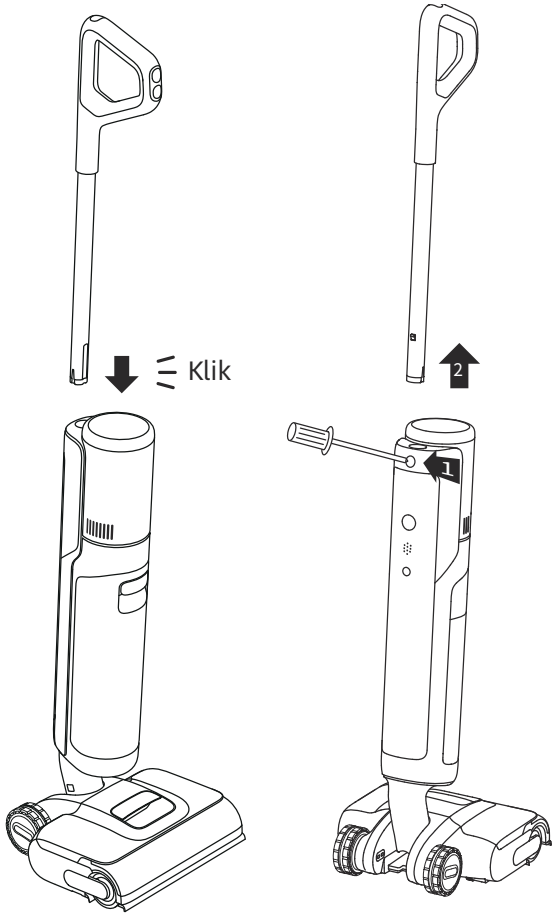

Opmerking: Om het apparaat te demonteren, steekt u een hard voorwerp in het gat van het apparaat zoals aangegeven om de contacten in te drukken en tegelijkertijd het handvat omhoog te trekken.

Opladen

1. Plaats het oplaadstation tegen een muur op een vlakke ondergrond en sluit het aan op een stroombron. Laad het apparaat volledig op voordat u het voor het eerst gebruikt.

2. Plaats het apparaat op de oplaadstation. Als het getal op het scherm 100 bereikt, is de batterij volledig opgeladen.

⚡ Indicator voor opladen/batterij bijna leeg
- Pulserend oranje: Batterijniveau ≤ 20% (opladen)
- Pulserend groen: Batterijniveau > 20% (opladen)
- Continu groen: Volledig opgeladen
- Continu oranje: Batterijniveau ≤ 20%

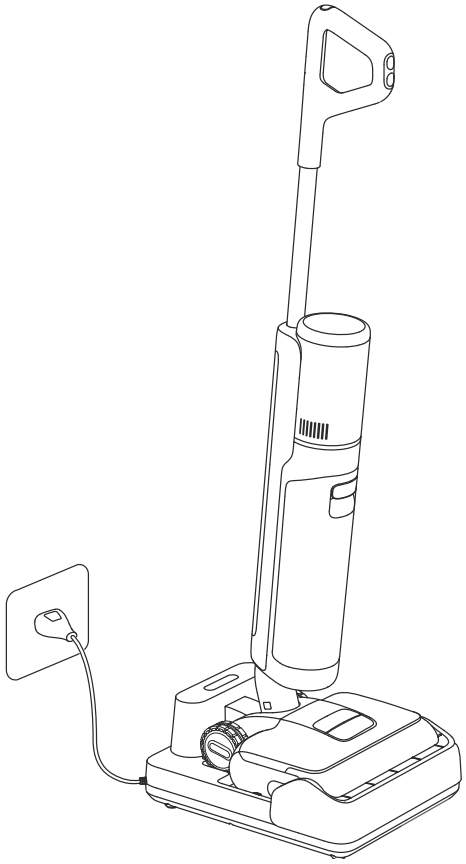

Opmerking:
- Als er binnen 10 minuten na volledig opladen geen bediening plaatsvindt, gaat de stofzuiger in de slaapstand. Start het apparaat opnieuw als u het moet gebruiken.
- Om de levensduur van de batterij te verlengen, koelt de batterij automatisch af nadat u het apparaat lange tijd heeft gebruikt.

Verbinding maken met de Dreamehome-app

1. Download de Dreamehome-app

Scan de QR-code op het apparaat, of zoek "Dreamehome" in de app-store om de app te downloaden en te installeren.

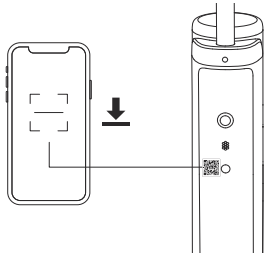

Opmerking:
- Alleen 2,4 GHz wifi wordt ondersteund.
- Als gevolg van upgrades in de app-software kunnen de daadwerkelijke handelingen afwijken van de aanwijzingen in deze handleiding. Volg de instructies op basis van de huidige app-versie.

2. Apparaat toevoegen

1. Druk kort op de aan/uit-schakelaar om in te schakelen.

2. Houd de knop voor stemmeldingen/wifi op de achterkant van het apparaat ingedrukt om de wifi-verbinding in te stellen. De wifi-indicator pulseert in het wit en de stemmelding zegt: "Wachten op de netwerkconfiguratie."

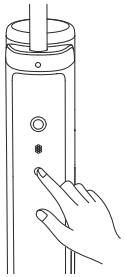

3. Open de Dreamehome-app en scan dezelfde QR-code op het apparaat opnieuw om het apparaat toe te voegen. Volg de aanwijzingen om de wifi-verbinding te voltooien.

Wifi-indicator

- Pulserend: Moet worden verbonden
- Knipperend: Verbinding maken/OTA upgraden
- Aan: Verbonden

Opmerking: Het apparaat zal de netwerkverbinding verbreken als er gedurende 10 minuten geen bediening plaatsvindt of als de netwerkverbinding mislukt. Om wifi opnieuw in te stellen, herhaalt u de bovenstaande stappen en voltooit u de verbinding volgens de meldingen in de app.

Hoe te gebruiken

De schoonwatertank vullen

Verwijder de tank. Open het tankdeksel en vul de tank met schoon water. Installeer de schoonwatertank en zorg ervoor dat deze op zijn plaats vastklikt.

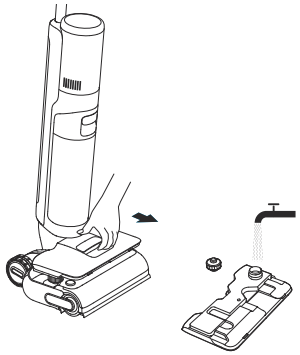

Opmerking:
- Voeg geen andere vloeistoffen toe dan de officieel goedgekeurde reiniger. De reiniger is verkrijgbaar in de officiële online winkel.
- Voor betere reinigingsprestaties is het aan te raden om 10 ml reinigingsmiddel met de dop van de fles toe te voegen aan de schoonwatertank en de tank vervolgens licht en gelijkmatig te schudden.

Beginnen met reinigen

Ga voorzichtig op de afdekking van de borstel staan en kantel het apparaat naar achteren. Druk op de Aan/Uit-knop ⏻ om het gebruik te starten.

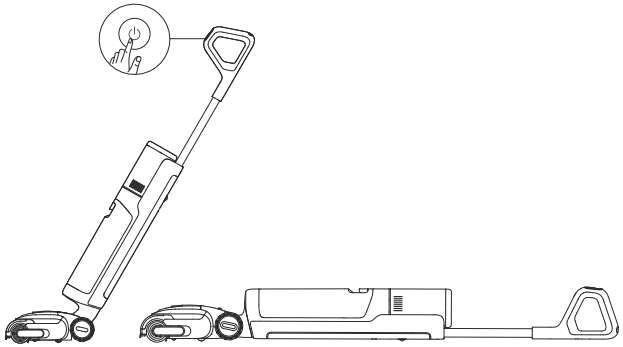

Opmerking:
- Zuig geen schuimende vloeistoffen op.
- Als het apparaat zich tijdens de werkzaamheden in de rechtopstaande positie bevindt, wordt de huidige taak onderbroken.
- Het apparaat is geschikt voor het reinigen van vloeren, marmer, tegels en andere harde oppervlakken.
- Druk de borstel tegen de vloer tijdens het gebruik.
- Til of beweeg het apparaat niet terwijl het in werking is om te voorkomen dat vuil water terugstroomt in de motor.

Hoe te gebruiken

Wisselen tussen modi

Druk op de modusschakelaar om afhankelijk van uw behoeften van modus te wisselen. Houd 3 seconden ingedrukt om de optillende robotarm in of uit te schakelen.

Slimme modus
Het apparaat past de zuigkracht intelligent aan op basis van de vlekken op de grond.

Turbomodus
Als de turbomodus geselecteerd is, zal het apparaat de hardnekkige vlekken op de vloer opzuigen.

Zuigmodus
Als u de zuigstand selecteert, zuigt het apparaat alleen water op, zonder de rolborstel te bevochtigen. Er komt geen water uit de schoonwatertank.

Aangepaste modus
Zuigkracht, watervolume enz. kunnen worden aangepast via de app. De hoofdbehuizing begint te werken volgens de instellingen in de app.

De vuilwatertank leegmaken

Trek aan de hendel van de vuilwatertank om de tank te verwijderen. Verwijder het deksel van de tank en giet het vuile water eruit. Plaats de vuilwatertank terug totdat u een klik hoort.

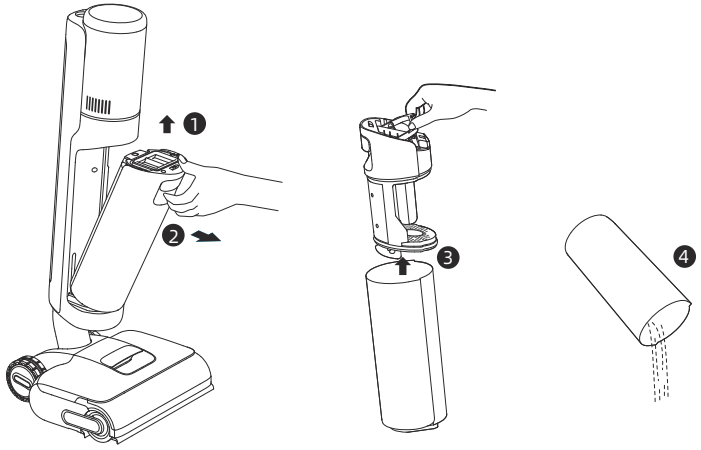

Hoe te gebruiken

NL

Zelfreiniging met heet water

1. Plaats het apparaat terug op het basisstation. Zorg dat het water in de schoonwatertank voldoende is om de zelfreiniging te starten.
2. Druk kort op de zelfreinigingsknop bovenop de handgreep om zelfreiniging met heet water te starten/stoppen. Schakel tussen zelfreinigingsmodi volgens de gesproken aanwijzingen.
3. Maak de vuilwatertank leeg nadat de zelfreiniging is voltooid en de droogstand is ingeschakeld. Druk op de knop om de droogmodus te verlaten.

Opmerking:
- De zelfreinigingsfunctie kan alleen worden ingeschakeld als het apparaat wordt opgeladen en het batterijniveau meer dan 20% bedraagt.
- Het oplaadstation is gemarkeerd met een pictogram [ ] dat "VOORZICHTIG: HEET OPPERVLAK" aangeeft. Het oplaadstation is gemarkeerd met een pictogram [ ] dat "Raak geen hete oppervlakken aan" aangeeft. Raak de borstelrol, het hete water of de verwarmingsmodule van het oplaadstation niet aan tijdens het zelfreinigen met heet water.

Droogmodus

1. Houd de zelfreinigingsknop 3 seconden ingedrukt om de droogmodus te activeren.
2. Het apparaat wordt opgeladen zodra het drogen is voltooid.
3. Schakel naar de 5 min. droogmodus in de app.

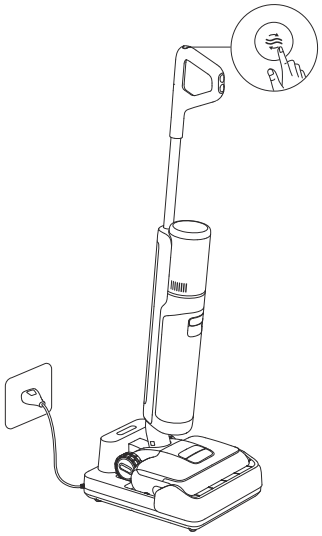

Fabrieksinstellingen herstellen

Houd de knop voor stemmeldingen/wifi en de knop voor zelfreiniging 3 seconden ingedrukt om de fabrieksinstellingen te herstellen.

Zorg en onderhoud

Tips

- Schakel het apparaat uit vóór het onderhoud. Raak de Aan/Uit-schakelaar niet aan.
- Vervang onderdelen indien nodig. De onderdelen moeten worden vervangen door onderdelen die bij de fabrikant of diens serviceagent verkrijgbaar zijn.
- Als het apparaat voor langere tijd niet wordt gebruikt, laad deze dan volledig op, haal de stekker uit het stopcontact en bewaar het apparaat in een koele, vochtarme omgeving uit de buurt van direct zonlicht.
  Om overontlading van de batterij te voorkomen dient u het apparaat ten minste eenmaal per 3 maanden op te laden.

Reiniging de vuilwatertank en het filter

1. Trek aan de hendel van de vuilwatertank om de tank te verwijderen.

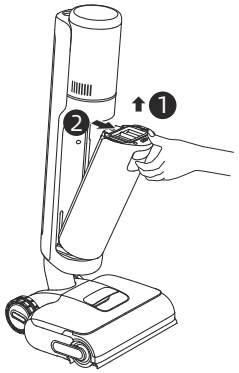

2. Verwijder het filter van het deksel van de vuilwatertank. Trek het deksel van de vuilwatertank omhoog en giet het afvalwater eruit.

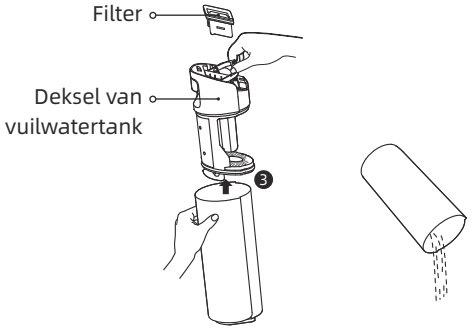

3. Spoel de vuilwatertank en het deksel van de tank met water af. Gebruik de meegeleverde reinigingsborstel om de binnenwanden van de tank schoon te maken.

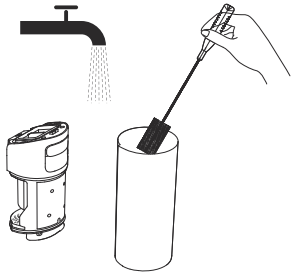

4. Plaats het filter en het deksel van de vuilwatertank terug. Plaats dan de vuilwatertank terug totdat u een klik hoort.

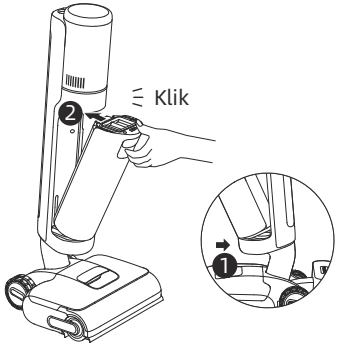

Opmerking:
- Als het filter vuil is, spoel het dan met schoon water en droog het volledig af vóór gebruik.
- Het wordt aanbevolen om het filter elke 3 tot 6 maanden te vervangen.

Zorg en onderhoud

De buis en de vuilsensor schoonmaken

Verwijder de vuilwatertank, veeg de buis en de vuilsensor vóór gebruik af met een natte doek.

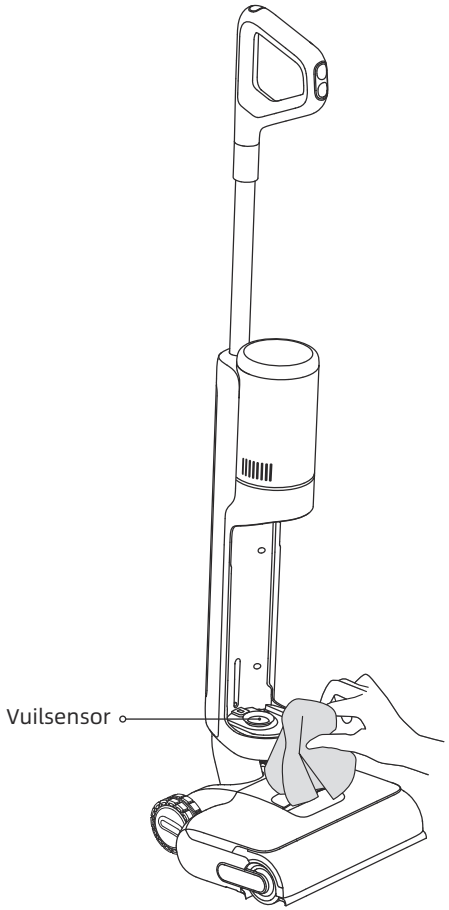

Opmerking: Spoel de buis of de vuilsensor niet af.

Zorg en onderhoud

De borstelconstructie schoonmaken

1. Trek aan de hendel om de rolborstel te verwijderen.

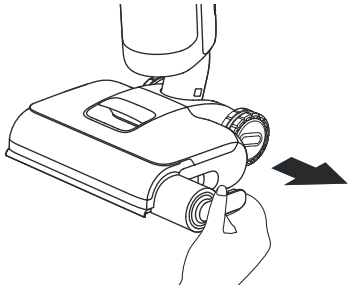

2. Maak de rolborstel schoon met de meegeleverde reinigingsborstel. Spoel rolborstel en afdekking af met schoon water en droog ze volledig.

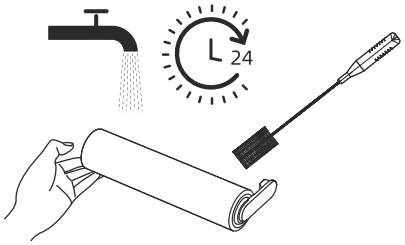

3. Scheid de hendel van de rolborstel. Het wordt aanbevolen om de borstelrol om de 3 tot 6 maanden te vervangen.

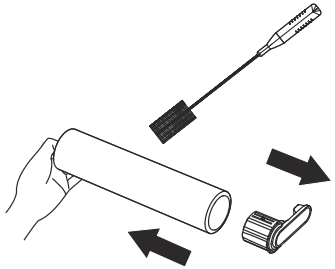

4. Gebruik een muntstuk om de vergrendelknoppen op de afdekking van de rolborstel te draaien om de afdekking te verwijderen.

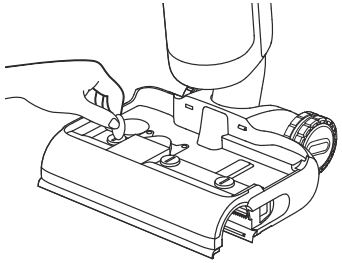

5. Veeg de aanzuigopening met een droge of natte doek schoon. Spoel de borstelconstructie niet met water af.

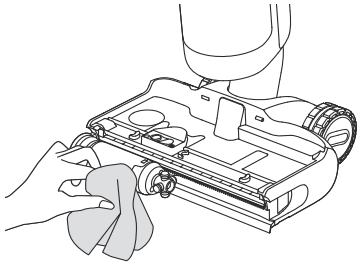

6. Plaats dan de rolborstel terug totdat u een klik hoort. Vergrendel de afdekking van de rolborstel opnieuw.

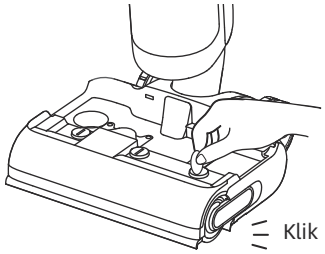

Opmerking: Maak schoon als dat nodig is.

Problemen oplossen

Als er een fout optreedt, stopt het apparaat met werken. Raadpleeg de volgende tabel voor het oplossen van problemen. Als het probleem aanhoudt, neem dan contact op met de klantenservice.

Fout	Mogelijke oorzaak	Oplossing
Het apparaat werkt niet.	De accu van het apparaat is leeg of het accuniveau is laag.	Laad de batterij vóór gebruik volledig op.
	Het apparaat staat rechtop.	Kantel het apparaat achterover.
	Een verstopping activeerde de oververhittingsbeveiligingsmodus.	Verwijder de verstopping en wacht tot de temperatuur weer normaal is.
	Onvoldoende water in de schoonwatertank.	Vul de schoonwatertank.
	De vuilwatertank is vol.	Maak de vuilwatertank leeg.
	De onderdelen zijn niet op hun plaats geïnstalleerd.	Zorg ervoor dat alle onderdelen goed op hun plaats zitten.
Het apparaat laadt langzaam op.	De temperatuur van de batterij is te laag of te hoog.	Wacht tot de temperatuur van de batterij weer normaal is.
De zuigkracht van het apparaat is zwak.	Het filter is verstopt.	Maak het filter schoon.
	De aanzuigopening of -slang is geblokkeerd door een vreemd voorwerp.	Reinig de buis en de aanzuigopening.
De motor maakt een raar geluid.	Er zit te veel vuil water in de vuilwatertank.	Maak de vuilwatertank leeg.
	De aanzuigingopening is geblokkeerd.	Verwijder eventuele verstoppingen in de aanzuigopening.
De statusindicator van de stofopvang is continu rood.	Maak de vuilsensor schoon.	De vuilsensor bevindt zich in de buis. Volg de instructies voor het schoonmaken.
	De concentratie reinigingsmiddel is te hoog.	Verdun het reinigingsmiddel met water tot de aanbevolen verhouding.
	Reinigingsmiddel van derden veroorzaakt een grote hoeveelheid schuim.	Gebruik alleen het officieel goedgekeurde reinigingsmiddel.
De indicator voor het batterijniveau op het scherm licht niet op tijdens het opladen.	De stekker van het oplaadstation is niet goed in het stopcontact aangesloten.	Zorg ervoor dat de stekker van het oplaadstation goed aangesloten is..
	Het apparaat is niet goed op het oplaadstation geplaatst.	Zorg ervoor dat het apparaat correct op het oplaadstation is geplaatst.

Problemen oplossen

Er komt geen water uit het apparaat.	De schoonwatertank is niet goed geïnstalleerd, of het water in de schoonwatertank is onvoldoende.	Installeer of vul de schoonwatertank opnieuw.
	Het duurt 30 seconden om de rolborstel te bevochtigen.	Schakel het apparaat in en controleer het na enige tijd opnieuw.
De ventilatie-opening lekt water.	Een botsing of een stevige ruk veroorzaakt het binnendringen van water in de motor.	Beweeg het apparaat voorzichtig heen en weer terwijl het is ingeschakeld.
	Het filter is niet goed droog na reiniging.	Droog vóór gebruik het filter volledig af.
Zelfreiniging werkt niet.	De rolborstel kan vastgelopen zijn door grote vuildeeltjes	Verwijder het deksel van de rolborstel om de rolborstel te controleren en te reinigen.
	Het apparaat is niet goed op het oplaadstation geplaatst.	Zorg ervoor dat het apparaat wordt opgeladen voordat u de zelfreinigingsfunctie inschakelt.
	De zelfreiniging kan niet worden ingeschakeld als het batterijniveau lager dan 20% is.	Zelfreiniging kan alleen worden ingeschakeld als het apparaat wordt opgeladen en het batterijniveau meer dan 20% is.
	De vuilwatertank is vol.	Maak de vuilwatertank leeg.
	De schoonwatertank is niet goed geïnstalleerd, of het water in de schoonwatertank is onvoldoende.	Installeer of vul de schoonwatertank opnieuw.
Slechte droogprestaties of vreemd geluid tijdens het drogen.	De luchtuitlaat en luchtinlaat van het oplaadstation kunnen mogelijk geblokkeerd zijn.	Controleer en verhelp de verstopping van de luchtuitlaat en luchtinlaat.

Neem voor extra service contact met ons op via aftersales@dreame.tech
Website: https://global.dreametech.com

Foutmeldingen en oplossingen

Als het apparaat niet goed werkt, verschijnt op het scherm een foutmelding. Raadpleeg de onderstaande tabel om de oplossing te vinden.

Foutpicto-gram	Mogelijke oorzaak	Oplossing
	Onvoldoende water.	Vul de schoonwatertank.
	De vuilwatertank is vol.	Maak de vuilwatertank leeg.
	Rolborstel zit vast.	Maak de rolborstel schoon.
	Verstopte buis.	Raadpleeg het gedeelte Verzorging en onderhoud om de buis en de vuilsensor te reinigen.
	De rolborstel en de buis zijn vuil.	Plaats het apparaat terug op het oplaadstation voor zelfreiniging.

Foutcode	Mogelijke oorzaak	Oplossing
E1-E7	Fout	Start het apparaat opnieuw op om problemen op te lossen. Als het probleem aanhoudt, neem dan contact op met de klantenservice.
H1-H6		
H7	Accu raakt oververhit	Wacht tot de temperatuur van de batterij weer normaal is.

Specificaties

Stofzuigen			
Model	HHR46A	Nominaal vermogen	400 W
Nominale spanning	21,6 V ⎓	Oplaadspanning	27 V ⎓
Capaciteit van schoonwatertank	780 ml	Capaciteit van vuilwatertank	700 ml
Oplaadtijd	Ongeveer 4 uur	Looptijd	60 min. (Stille modus)
Oplaadstation			
Model	HCBAA	Nominaal ingangsvermogen*	670 W
Nominale ingang	220-240 V ∿ 50-60 Hz	Nominale uitgang	27 V ⎓ 1,6 A

Onder normale gebruiksomstandigheden moet de afstand tussen de antenne en het lichaam van de gebruiker ten minste 20 cm bedragen.
* Het nominale ingangsvermogen verwijst naar het gemeten vermogen tijdens een representatieve cyclus voor het inschakelen van de droogmodus.
* Wanneer het apparaat volledig is opgeladen, schakelt het na 10 minuten automatisch over naar de stand-bymodus, met een energieverbruik van 0,8 W (met netwerkstand-by) of 0,4 W (zonder netwerkstand-by).

Weggooien en verwijderen van batterijen

De ingebouwde lithium-ionbatterij bevat stoffen die gevaarlijk zijn voor het milieu. Voordat u de batterij weggooit, moet u ervoor zorgen dat de batterij door gekwalificeerde technici wordt verwijderd en bij een geschikt recyclingbedrijf wordt ingeleverd.
–– de batterij moet uit het toestel worden verwijderd voordat deze wordt afgedankt;
–– bij het verwijderen van de batterij moet het toestel van de stroomvoorziening worden losgekoppeld;
–– de batterij moet veilig worden weggegooid.

VOORZICHTIG:

- Voordat u de batterij verwijdert, moet u de stroom uitschakelen en de batterij zoveel mogelijk leeg laten lopen.
- Niet noodzakelijke batterijen moeten worden ingeleverd bij een geschikt recyclingbedrijf.
- Stel niet bloot aan een omgeving met hoge temperaturen om explosiegevaar te voorkomen.
- Onder extreme omstandigheden kan er vloeistof uit de batterij lekken. Bij aanraking, spoel met water en zoek medische hulp.

Verwijderingsgids

1. Gebruik gereedschap om het scherm te verwijderen.

2. Gebruik gereedschap om de schroeven van het deksel van het batterijpakket te verwijderen en wrik het deksel los.

3. Maak de klemmen tussen de batterij en het moederbord los om de batterij te verwijderen.

Instruções de segurança importantes

Leia atentamente este manual antes de o utilizar e guarde-o para referência futura.
Quando utilizar um aparelho elétrico, deve seguir sempre as precauções básicas, incluindo as seguintes:
LEIA TODAS AS INSTRUÇÕES ANTES DE UTILIZAR (ESTE APARELHO). O não cumprimento dos avisos e instruções pode resultar em choque elétrico, incêndio e/ou ferimentos graves.

AVISO – Para reduzir o risco de incêndio, choque elétrico ou ferimentos:

Restrições de utilização

- Este produto não deve ser utilizado por crianças com menos de 8 anos de idade nem por pessoas com deficiências físicas, sensoriais, intelectuais, ou com experiência ou conhecimentos limitados sem a supervisão de um progenitor ou tutor para garantir um funcionamento seguro e para evitar quaisquer riscos. A limpeza e a manutenção não devem ser efetuadas por crianças sem supervisão.
- As películas de plástico podem ser perigosas. Para evitar o perigo de asfixia, mantenha-as afastadas das crianças. As crianças não devem brincar com este aparelho.
- Utilize apenas em interiores, em superfícies de pavimento não alcatifadas, como vinil, azulejo, madeira impermeabilizada, etc. Tenha cuidado para não passar por cima de objetos soltos ou das extremidades de tapetes. O bloqueio da escova pode resultar numa falha prematura da correia.
- Utilize apenas como descrito neste manual do utilizador. Utilize apenas os acessórios recomendados pelo fabricante.
- Não exponha o aparelho ao fogo ou a temperaturas excessivas. A exposição ao fogo ou a temperaturas excessivas pode provocar uma explosão.
- Não utilize em ambientes extremamente quentes ou frios (abaixo de 5 ° C/41 ° F ou acima de 40 ° C/104 ° F). Carregue o aparelho a uma temperatura superior a 5 ° C/41 ° F e inferior a 40 ° C/104 ° F.
- Não mergulhe o aparelho em líquido.
- Não utilize para recolher líquidos inflamáveis ou combustíveis, como gasolina. Não utilize em áreas onde possam estar presentes líquidos inflamáveis ou combustíveis.
- Não coloque nenhum objeto nas aberturas. Não utilize o aparelho quando qualquer das suas aberturas estiver bloqueada. Mantenha-o livre de pó, cotão, cabelos e tudo o que possa inibir o fluxo de ar.
- Não apanhe materiais tóxicos (lixívia com cloro, amoníaco, desentupidor de canos, etc.). Não apanhe objetos duros ou afiados, como vidros, pregos, parafusos, moedas, etc.
- Não utilize o aparelho num espaço fechado cheio de vapores libertados por tintas à base de óleo, diluente, algumas substâncias à prova de traça, poeiras inflamáveis ou outros vapores explosivos ou tóxicos. Não apanhe nada que esteja a arder ou a fumegar, como cigarros, fósforos ou cinzas quentes.
- Não utilize o aparelho sem os filtros colocados.
- Mantenha o cabelo, a roupa larga, os dedos e todas as partes do corpo afastados das aberturas e das peças móveis do aparelho e dos seus acessórios.
- Mantenha os cabos que estão no chão afastados do aparelho durante a sua utilização. Pode ocorrer um perigo se o aparelho passar por cima de um cabo de alimentação.
- Tenha muito cuidado ao limpar escadas.

Instruções de segurança importantes

Manutenção e armazenamento

- Evite um arranque involuntário. Certifique-se de que o interruptor está na posição OFF (Desligado) antes de pegar ou transportar o aparelho. Transportar o aparelho com o dedo no interruptor ou ligar o aparelho durante o transporte, pode provocar um acidente.
- Certifique-se de que o aparelho é colocado numa superfície horizontal. Não utilize o aparelho na mesma posição se este estiver equipado com uma escova de rolo e se a pega não estiver completamente na vertical. Não guarde o aparelho num local onde possa congelar.
- Desligue e retire a ficha da tomada quando não estiver a ser utilizado, antes de proceder à limpeza, manutenção ou conservação do aparelho e antes de o ligar ou desligar com uma escova em movimento.
- Não utilize um aparelho que esteja danificado ou que tenha sido modificado. Um aparelho danificado ou modificado pode apresentar um comportamento imprevisível, resultando em incêndio, explosão ou risco de ferimentos.
- Não modifique nem tente reparar o aparelho, exceto conforme indicado nas instruções de utilização e de cuidados a ter com o mesmo.
- Não utilize o aparelho com um acessório danificado (por exemplo: base de carregamento, cabo de alimentação, etc.). Se o aparelho ou acessório tiver caído, se tiver sido danificado, deixado ao ar livre, se tiver caído na água ou não estiver a funcionar como deveria, nunca o tente utilizar. Mande-o reparar num centro de assistência autorizado.
- Mande efetuar a manutenção por um técnico qualificado, utilizando apenas peças de substituição idênticas. Desta forma, garante a segurança do aparelho.
- Se o acessório estiver danificado, deve ser substituído pelo fabricante, pelo seu agente de assistência técnica ou por pessoas igualmente qualificadas, de modo a evitar um risco.

Bateria e carregamento

- Para recarregar o aparelho, utilize apenas a base de carregamento fornecida com o mesmo. Utilize apenas com a base de carregamento HCBAA.
- Siga todas as instruções de carregamento e não carregue o aparelho fora do intervalo de temperatura especificado na bateria, uma vez que isso aumenta o risco de incêndio.
- A base de carregamento está equipada com uma função de secagem que só é adequada para secar a escova deste aparelho.
- Mantenha o cabo da base de carregamento afastado de superfícies aquecidas. Não pegue na ficha da base de carregamento ou no aparelho com as mãos molhadas. Para desligar, agarre na ficha da base de carregamento e não no cabo.
- Não puxe nem transporte o adaptador pelo cabo, não utilize o cabo como pega, não feche a porta sobre ele nem o puxe à volta de esquinas ou cantos afiados.
- Não utilize qualquer bateria não recarregável. Se não o fizer, pode provocar um incêndio na bateria de iões de lítio. Este produto contém baterias que só podem ser substituídas por técnicos qualificados ou pelo serviço pós-venda.
- A bateria de iões de lítio contém substâncias que são perigosas para o ambiente. Antes de eliminar o aparelho, retire primeiro a bateria, depois descarte-a ou recicle-a de acordo com as leis e regulamentos locais do país ou região em que é utilizada.
- Para retirar a bateria, deve desligar o aparelho da rede elétrica. Mantenha as baterias fora do alcance das crianças. Nunca ponha as baterias na boca. Em caso de ingestão, contacte o seu médico ou a unidade de controlo de envenenamento local.

Instruções de segurança importantes

- Em condições de uso abusivo, nunca se coloque em contacto com a bateria, da qual pode ser expelido líquido. Se ocorrer um contacto acidental, lave com água. Se o líquido entrar em contacto com os olhos, procure imediatamente ajuda médica. O líquido projetado da bateria pode causar irritação ou queimaduras.
- A base de carregamento é capaz de carregar a bateria de 6 células de 5000 mAh. Esta base de carregamento não deve ser utilizada para carregar baterias não recarregáveis. Se não o fizer, pode provocar um incêndio na bateria de iões de lítio.
- A base de carregamento está marcada com um ícone [⚠] que indica "CUIDADO: SUPERFÍCIE QUENTE". A base de carregamento está marcada com um ícone [⚠] ícone que indica "Não toque nas superfícies quentes". Não toque no rolo de escova, na água quente ou no módulo de aquecimento da base de carregamento durante a autolimpeza com água quente.

Símbolos

Equipamento de Classe II

T 3.15A

Elo fusível miniatura com desfasamento temporal em que T 3.15A é o símbolo da caraterística tempo/corrente

Apenas para utilização no interior

Leia o manual do operador

Cuidado: superfície quente

Informação sobre o REEE

Todos os produtos com este símbolo são resíduos de equipamentos elétricos e eletrónicos (REEE, como especificado na Diretiva 2012/19/UE) que não devem ser misturados com resíduos domésticos não selecionados. Em vez disso, deve proteger a saúde humana e o ambiente, entregando os seus resíduos de equipamentos num ponto de recolha designado para a reciclagem de resíduos de equipamentos elétricos e eletrónicos, designado pelo governo ou pelas autoridades locais. A eliminação e reciclagem corretas ajudarão a prevenir potenciais consequências negativas para o ambiente e a saúde humana. Por favor, contacte o instalador ou as autoridades locais para mais informações sobre o local, bem como sobre os termos e condições desses pontos de recolha.

Nós, a Dreame Trading (Tianjin) Co., Ltd., declaramos que este equipamento está em conformidade com as Diretivas, Normas Europeias e alterações aplicáveis. O texto completo da declaração de conformidade da UE está disponível no seguinte endereço de Internet: https://global.dreametech.com

Para obter o manual eletrónico pormenorizado, consulte https://global.dreametech.com/pages/user-manuals-and-faqs

Visão geral do produto

Lista da Embalagem

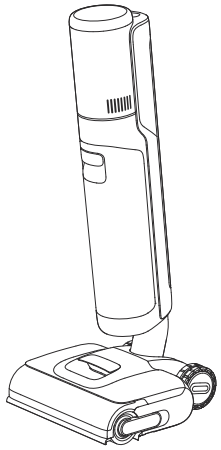

Corpo principal

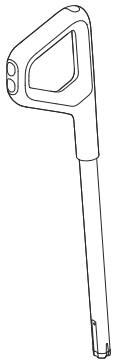

Pega

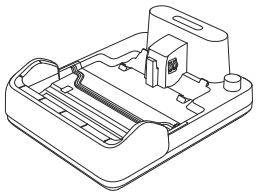

Base de carregamento

Filtro de substituição

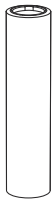

Escova de rolo sobresselente

Escova de limpeza

Visão geral do produto

Aspirar

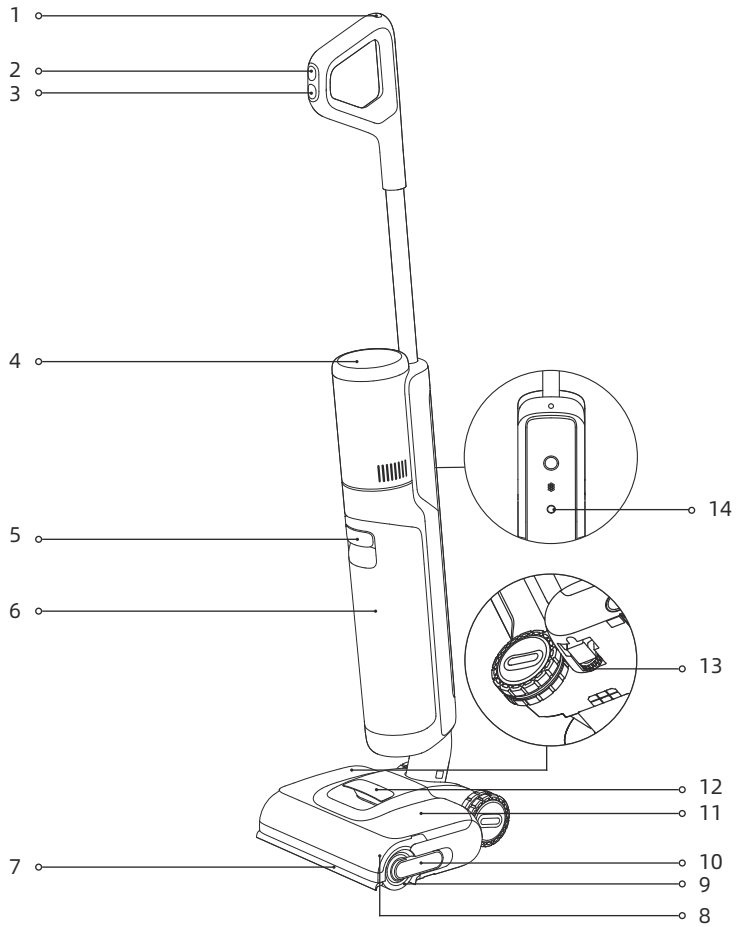

1 Botão de autolimpeza
2 Interruptor de modo
3 Interruptor de alimentação
4 Visor
5 Pega do depósito de água usada
6 Depósito de água usada
7 Braço robótico de elevação
8 Tampa da escova de rolo
9 Escola de rolo
10 Cabo da escova de rolo
11 Depósito de água limpa
12 Pega do depósito de água limpa
13 Roda direcional
14 Botão do aviso por voz
- Prima brevemente para ativar a mensagem de voz ou ajustar o volume.
- Prima e mantenha premido para iniciar a configuração do Wi-Fi/ Repor Wi-Fi

Visão geral do produto

Base de carregamento

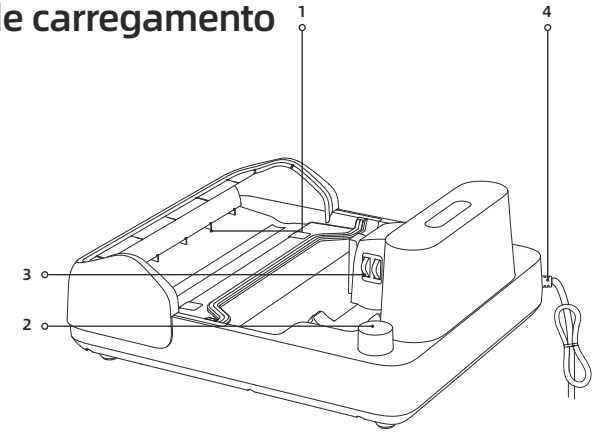

1 Saída do ar de secagem
2 Ranhura de armazenamento de acessórios
3 Contactos de carregamento
4 Cabo de alimentação

Visor

1 Modo Turbo
2 Modo inteligente
3 Modo de secagem
4 Indicador de carregamento/bateria fraca
5 Mensagens de erro
6 Indicador de concentração de pó
A cor do indicador muda com a quantidade de sujidade em tempo real.
7 Modo de autolimpeza
8 Indicador de Wi-Fi
9 Modo personalizado
10 Modo de aspiração

Nota:
Se o aparelho não estiver a funcionar corretamente, o ecrã apresenta uma mensagem de erro ou um código de erro. Consulte a tabela de Avisos de erro e Soluções para encontrar a sua solução.

Instalação

Instalar a pega

Introduza a extremidade do cabo verticalmente na porta situada na parte superior do aparelho, como indicado, até ouvir um clique.

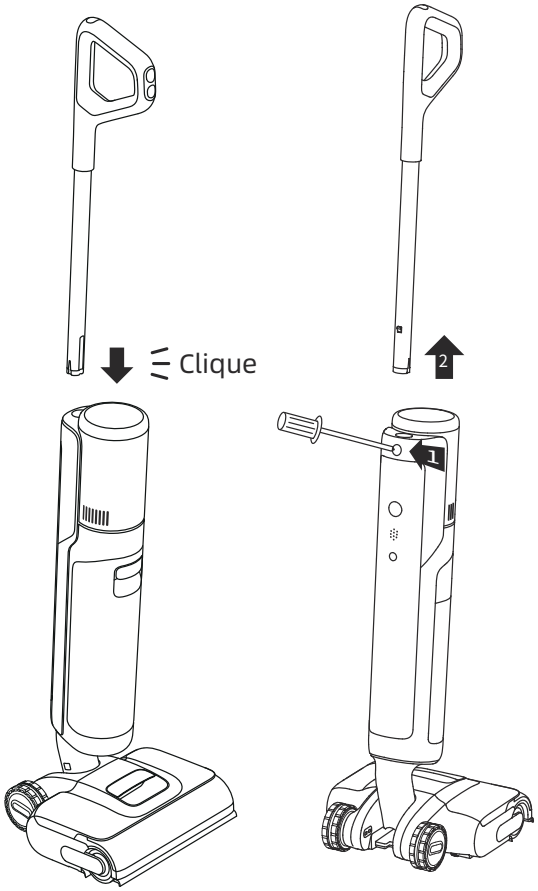

Nota: para desmontar, introduza um objeto duro no orifício do aparelho, como indicado, para pressionar os contactos e puxe a pega para cima ao mesmo tempo.

Carregamento

1. Coloque a base de carregamento contra uma parede num terreno plano e ligue-a a uma fonte de alimentação. Carregue totalmente o aparelho antes da primeira utilização.

2. Coloque o aparelho sobre a base de carregamento. Quando o número no ecrã do visor atingir 100, a bateria está totalmente carregada.

⚡ Indicador de carga/bateria fraca
- Cor de laranja intermitente: nível da bateria ≤ 20% (a carregar)
- Verde intermitente: nível da bateria > 20% (a carregar)
- Verde fixo: Carregado por completo
- Luz cor de laranja fixa: nível da bateria ≤ 20%

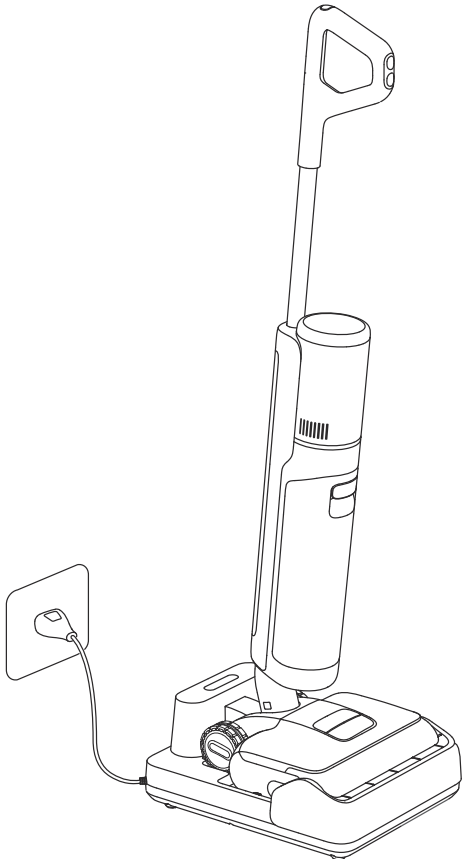

Nota:
- Se não ocorrer qualquer operação durante 10 minutos após o carregamento completo, o aspirador entrará no modo de suspensão. Reinicie o aparelho se precisar de o utilizar.
- Para prolongar a vida útil da bateria, esta arrefece automaticamente depois de ter utilizado o aparelho durante um longo período de tempo.

Ligar à a aplicação Dreamehome

1. Descarregue a aplicação Dreamehome

Digitalize o código QR no aparelho, ou procure por "Dreamehome" na loja de aplicações, para descarregar e instalar a aplicação.

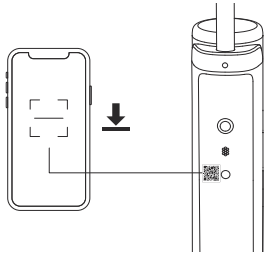

Nota:
- Apenas é suportado Wi-Fi de 2,4 GHz.
- Devido a atualizações no software da aplicação, as atuais operações podem ser diferentes das instruções contidas neste manual. Siga as instruções com base na versão atual da aplicação.

2. Adicionar dispositivo

1. Prima brevemente o interruptor de alimentação para ligar.

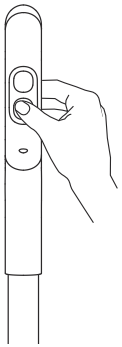

2. Prima e mantenha premido o comando de voz/botão de Wi-Fi situado na parte de trás do aparelho para estabelecer a ligação Wi-Fi. O indicador Wi-Fi aparece intermitentemente em branco e a mensagem de voz diz: "A aguardar a configuração da rede".

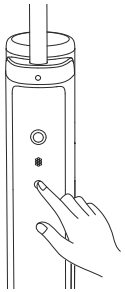

3. Abra a aplicação Dreamehome e digitalize novamente o mesmo código QR no aparelho para adicionar o dispositivo. Siga as instruções para terminar a ligação por Wi-Fi.

Indicador de Wi-Fi

- Intermitente: à espera de ser ligado
- A piscar: A ligar/atualização da OTA
- Ligado: ligado

Nota: o aparelho sai da ligação de rede se não houver nenhuma operação durante 10 minutos ou se a ligação de rede falhar. Para repor o Wi-Fi, repita os passos acima e conclua a ligação de acordo com as indicações da aplicação.

Modo de utilização

Enchimento do depósito de água limpa

Remova o depósito. Abra a tampa do depósito e encha-o com água limpa. Instale o depósito de água limpa e certifique-se de que encaixa no lugar.

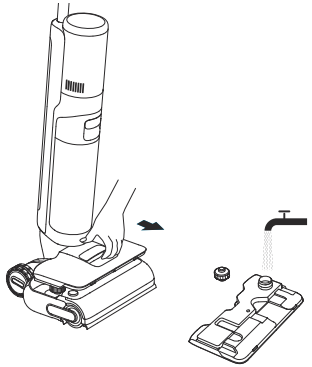

Nota:
- Não adicione qualquer outro líquido para além do produto de limpeza oficialmente aprovado. O produto de limpeza pode ser adquirido na loja online oficial.
- Para um melhor desempenho de limpeza, recomenda-se que adicione 10 ml de detergente com a tampa do frasco no depósito de água limpa cheio e, em seguida, agite suave e uniformemente para utilização.

Iniciar a limpeza

Pise suavemente a tampa da escova e recline o aparelho para trás. Prima o botão de alimentação ⏻ para iniciar o funcionamento.

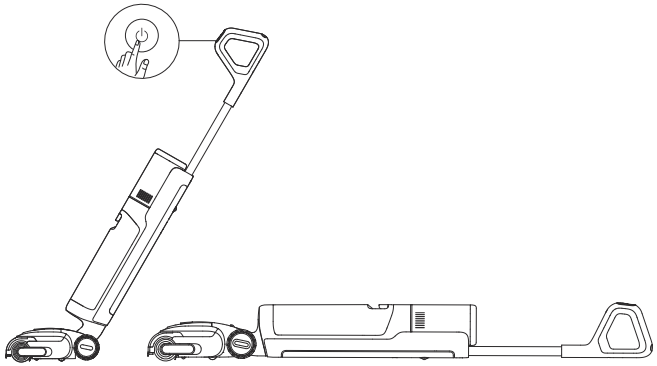

Nota:
- Não aspire líquidos com espuma.
- Se o aparelho estiver na posição vertical durante o trabalho, a tarefa em curso será suspensa.
- O aparelho é adequado para a limpeza de pavimentos, mármore, azulejos e outras superfícies duras.
- Pressione a escova contra o chão quando a utilizar.
- Não levante nem desloque o aparelho durante o seu funcionamento para evitar que a água suja flua e possa reentrar no motor.

Modo de utilização

Mudança de modo

Prima o interruptor de modo para mudar o modo de acordo com as suas necessidades. Prima e mantenha premido durante 3 segundos para ligar ou desligar o braço robótico de elevação.

Modo inteligente
O aparelho regulará de forma inteligente a potência de aspiração em função das manchas no solo.

Modo Turbo
Se o modo Turbo estiver selecionado, o aparelho aspirará as manchas mais difíceis no chão.

Modo de aspiração
Se selecionar o Modo personalizado, o aparelho aspira apenas água e a escova de rolo não é humedecida. Não sai água nenhuma do depósito de água limpa.

Modo Personalizado
A potência de sucção, o volume de água, etc. podem ser ajustados na aplicação. O corpo principal começará a funcionar de acordo com as definições da aplicação.

Esvaziar o depósito de água usada

Puxe a pega do depósito de água usada para o retirar. Retire a tampa do depósito e deite fora a água usada. Volte a instalar o depósito de água usada até ouvir um clique.

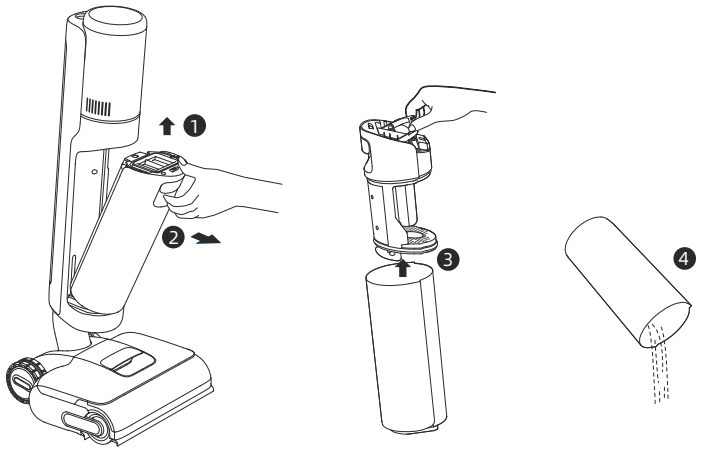

Modo de utilização

Autolimpeza com água quente

1. Volte a colocar o aparelho na base. Certifique-se de que a água no depósito de água limpa é suficiente para a autolimpeza.
2. Prima brevemente o botão de autolimpeza na parte superior da pega para iniciar/parar a autolimpeza com água quente. Mude o modo de autolimpeza com água quente de acordo com as instruções de voz.
3. Esvazie o depósito de água usada depois de a autolimpeza estar concluída e o modo de secagem ter sido iniciado. Prima o botão para sair do modo de secagem.

Nota:

- A função de autolimpeza só pode ser ativada quando o aparelho está a ser carregado e o nível da bateria é superior a 20%.
- A base de carregamento está marcada com um ícone [ ] que indica "CUIDADO: SUPERFÍCIE QUENTE". A base de carregamento está marcada com um ícone [ ] ícone que indica "Não toque nas superfícies quentes". Não toque no rolo de escova, na água quente ou no módulo de aquecimento da base de carregamento durante a autolimpeza com água quente.

Modo de secagem

1. Prima e mantenha premido o botão de autolimpeza durante 3 segundos para ativar o modo de secagem.
2. O aparelho será carregado quando a secagem estiver concluída.
3. Mude para o modo de secagem de 5 minutos na aplicação.

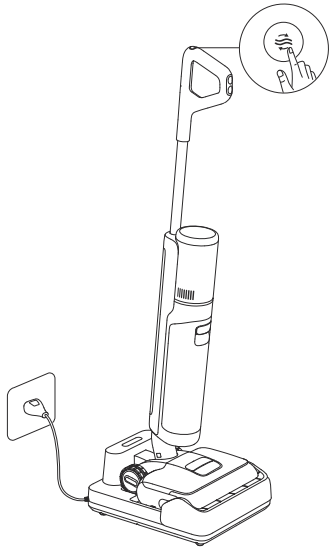

Reposição das configurações de fábrica

Prima e mantenha premido o comando de voz/botão de Wi-Fi e o botão de autolimpeza durante 3 segundos para repor as definições de fábrica.

Cuidados e manutenção

Sugestões

- Desligue o aparelho antes da manutenção. Não toque no interruptor de alimentação.
- Substitua as peças, se necessário. As peças devem ser substituídas pelas que se encontram disponíveis no fabricante ou no seu agente de assistência.
- Se o aparelho não for utilizado durante um longo período de tempo, carregue-o completamente, desligue a ficha de alimentação e guarde-o num ambiente fresco e com pouca humidade, longe da luz solar direta.
  Para evitar a descarga excessiva da bateria, carregue o aparelho pelo menos uma vez a cada 3 meses.

Limpeza do depósito de água usada e do filtro

1. Puxe a pega do depósito de água usada para retirar o depósito.

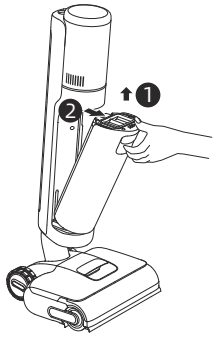

2. Retire o filtro da tampa do depósito de água usada. Puxe a tampa do depósito de água usada para cima e despeje a água suja.

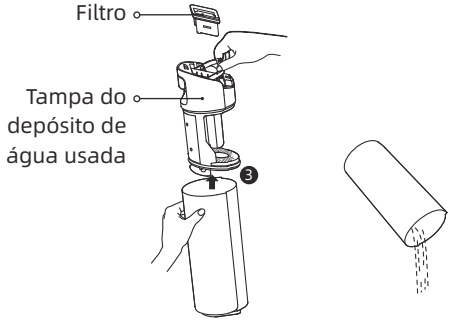

3. Enxague o depósito de água usada e a tampa do depósito com água. Utilize a escova de limpeza fornecida para limpar as paredes interiores do depósito.

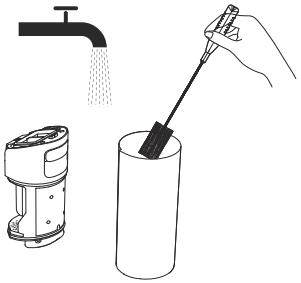

4. Volte a instalar o filtro e a tampa do depósito de água usada. Em seguida, volte a instalar o depósito de água usada até ouvir um clique.

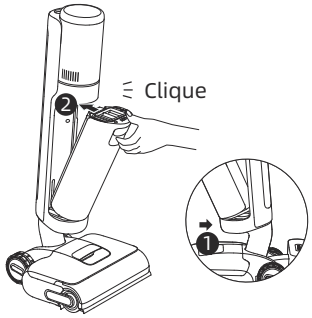

Nota:
- Se o filtro estiver sujo, lave-o com água limpa e seque-o completamente antes de o utilizar.
- Recomenda-se a substituição do filtro a cada 3 a 6 meses.

Cuidados e manutenção

Limpeza do tubo e do sensor de sujidade

Retire o depósito de água usada, limpe suavemente o tubo e o sensor de sujidade com um pano húmido antes de o utilizar.

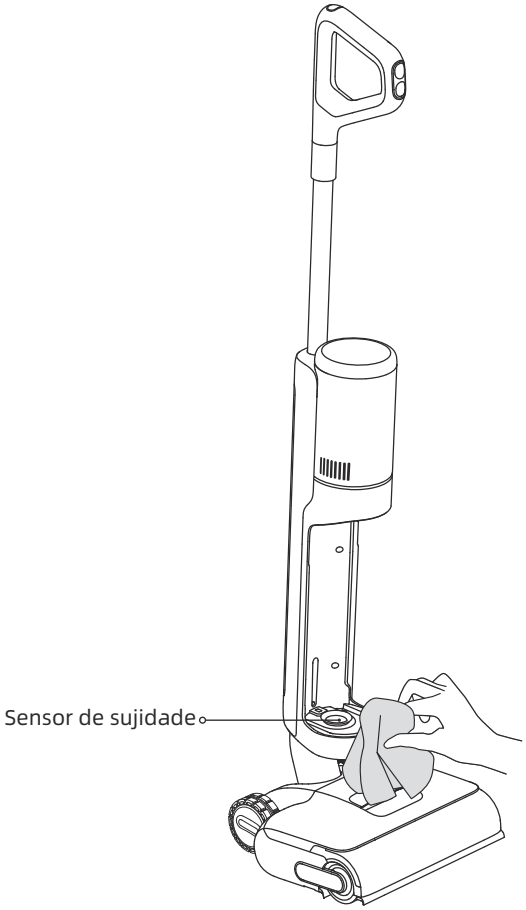

Nota: não lave o tubo ou o sensor de sujidade.

Cuidados e manutenção

Limpeza do conjunto da escova

1. Puxe a pega para remover a escova de rolo.

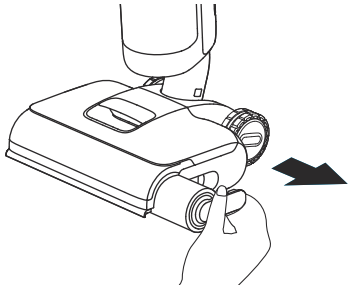

2. Limpe a escova de rolo com a escova de limpeza fornecida. Lave a escova de rolo e a tampa com água limpa e seque-as completamente.

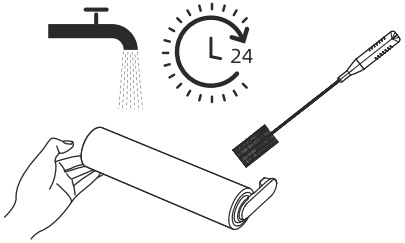

3. Separe a pega da escova de rolo. Recomenda-se a substituição do rolo de escova a cada 3 a 6 meses.

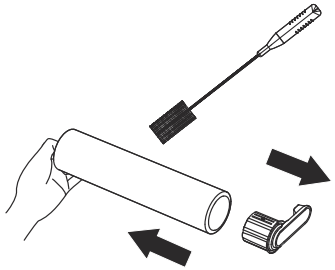

4. Utilize uma moeda para girar os botões de bloqueio na tampa da escova de rolo para remover a tampa.

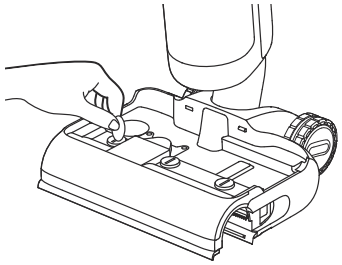

5. Limpe a entrada de sucção com um pano seco ou um pano húmido. Não enxague o conjunto da escova com água.

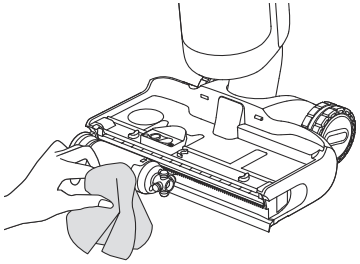

6. Volte a instalar a escova de rolo até ouvir um clique. Volte a bloquear a tampa da escova de rolo.

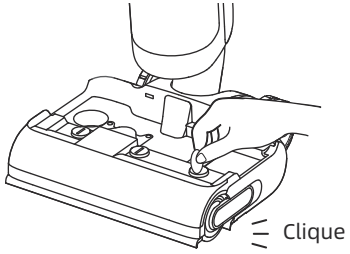

Nota: Limpe conforme for necessário.

Resolução de problemas

Se ocorrer um erro, o aparelho deixará de funcionar. Consulte a tabela seguinte para a resolução de problemas. Se o problema persistir, contacte o serviço pós-venda.

Erro	Possível causa	Solução
O aparelho não funciona.	O aparelho está sem bateria ou o nível da bateria está baixo.	Carregue totalmente a bateria antes de utilizar.
	O aparelho está na posição vertical.	Recline o aparelho para trás.
	Modo de proteção contra sobreaquecimento ativado por bloqueio.	Elimine o entupimento e aguarde até que a temperatura volte ao normal.
	Água insuficiente no depósito de água limpa.	Encha o depósito de água limpa.
	O depósito de água usada está cheio.	Esvazie o depósito de água usada.
	As peças não estão instaladas no seu lugar.	Certifique-se de que todas as peças estão corretamente colocadas.
O carregamento do aparelho é lento.	A temperatura da bateria é demasiado baixa ou demasiado alta.	Aguarde até que a temperatura da bateria volte ao normal.
O poder de sucção do aparelho é fraco.	O filtro está entupido.	Limpar o filtro.
	A entrada ou o tubo de aspiração está bloqueado por um objeto estranho.	Limpe o tubo e a entrada de aspiração.
O motor está a fazer um ruído estranho.	Há demasiada água suja no depósito de água usada.	Esvazie o depósito de água usada.
	A entrada de aspiração está bloqueada.	Elimine qualquer obstrução na entrada de aspiração.
O indicador de concentração de poeiras está vermelho fixo.	O sensor de sujidade precisa de ser limpo.	O sensor de sujidade está no tubo. Siga as instruções de limpeza.
	A concentração da solução de limpeza é demasiado elevada.	Dilua a solução de limpeza com água na proporção recomendada.
	Uma solução de limpeza de terceiros provocou uma grande quantidade de espuma.	Utilize apenas a solução de limpeza oficialmente aprovada.
O indicador do nível da bateria no ecrã do visor não se acende durante o carregamento.	A ficha da base de carregamento não está corretamente inserida na tomada elétrica.	Certifique-se de que a ficha da base de carregamento está inserida no lugar.
	O aparelho não está corretamente colocado na base de carregamento.	Certifique-se de que o aparelho está corretamente colocado na base de carregamento.

Resolução de problemas

Não sai água do aparelho.	O depósito de água limpa não está corretamente instalado no local, ou a água nele contida é insuficiente	Volte a instalar ou encha o depósito de água limpa.
	São necessários 30 segundos para humedecer a escova de rolo.	Ligue o aparelho e verifique novamente após algum tempo.
O respiradouro tem uma fuga de água.	Uma colisão ou um puxão brusco provoca a entrada de água no motor.	Quando ligado, mova o aparelho suavemente para a frente e para trás.
	O filtro não ficou completamente seco depois de ter sido limpo.	Seque completamente o filtro antes de o utilizar.
A autolimpeza falha.	A escova de rolo pode estar bloqueada por detritos de grandes dimensões.	Retire a tampa da escova de rolo para verificar e limpar a mesma.
	O aparelho não está corretamente colocado na base de carregamento.	Certifique-se de que o aparelho está a ser carregado antes de ativar a função de autolimpeza.
	A autolimpeza não pode ser ativada se o nível da bateria for inferior a 20%.	A função de autolimpeza só pode ser ativada quando o aparelho está a ser carregado e o nível da bateria é superior a 20%.
	O depósito de água usada está cheio.	Esvazie o depósito de água usada.
	O depósito de água limpa não está instalado no lugar ou a água nele contida é insuficiente.	Volte a instalar ou encha o depósito de água limpa.
Fraco desempenho de secagem ou ruído estranho durante a secagem.	A saída de ar e a entrada de ar da base de carregamento podem estar bloqueadas.	Verifique e elimine o entupimento da saída e da entrada de ar.

Para serviços adicionais, contacte-nos através do endereço aftersales@dreame.tech
Página web: https://global.dreametech.com

Avisos de erro e soluções

Se o aparelho não estiver a funcionar corretamente, o ecrã apresenta uma mensagem de erro. Consulte a tabela abaixo para encontrar a sua solução.

Ícone de erro	Possível causa	Solução
	Água insuficiente.	Encha o depósito de água limpa.
	O depósito de água usada está cheio.	Limpe o depósito de água usada.
	A escova de rolo está presa.	Limpe a escova de rolo.
	Tubo obstruído.	Consulte a secção "Cuidados e manutenção" para limpar o tubo e o sensor de sujidade.
	A escova de rolo e o tubo estão sujos.	Volte a colocar o aparelho na base para a autolimpeza.

Código de erro	Possível causa	Solução
E1-E7	Erro	Reinicie o aparelho para resolução de problemas. Se o problema persistir, contacte o serviço de apoio ao cliente.
H1-H6		
H7	Sobreaquecimento da bateria	Aguarde até que a temperatura da bateria volte ao normal.

Especificações

Aspirar			
Modelo	HHR46A	Potência nominal	400 W
Tensão nominal	21,6 V ⎓	Tensão de carregamento	27 V ⎓
Capacidade do depósito de água limpa	780 ml	Capacidade do depósito de água usada	700 ml
Tempo de carregamento	Aproximadamente 4 horas	Tempo de funcionamento	60 min. (Modo silencioso)
Base de carregamento			
Modelo	HCBAA	Entrada de potência nominal*	670 W
Entrada nominal	220 - 240 V ∿ 50 - 60 Hz	Saída nominal	27 V ⎓ 1,6 A

Em condições normais de utilização, este equipamento deve ser mantido a uma distância de separação de, pelo menos, 20 cm entre a antena e o corpo do utilizador.
* A potência nominal de entrada refere-se à potência medida durante um ciclo representativo para entrar no modo de secagem.
* Quando o aparelho está totalmente carregado, entra automaticamente em modo standby após 10 minutos, com um consumo energético de 0,8 W (com rede em standby) ou 0,4 W (sem rede em standby).

Descarte e remoção da bateria

A bateria de iões de lítio incorporada contém substâncias que são perigosas para o ambiente. Antes de descartar a bateria, certifique-se de que a bateria é removida por técnicos qualificados e descartada numa instalação de reciclagem apropriada.
–– a bateria deve ser retirada do aparelho antes de este ser desmantelado;
–– o aparelho deve ser desligado da rede de alimentação ao retirar a bateria;
–– a bateria deve ser descartada de forma segura.

CUIDADO:

- Antes de remover a bateria, desligue a alimentação e descarregue a bateria o mais possível.
- As baterias que já não são necessárias devem ser descartadas numa instalação de reciclagem apropriada.
- Não exponha a ambientes com altas temperaturas para evitar riscos de explosão.
- Em condições de uso abusivo, pode ser ejetado líquido da bateria. Se ocorrer contacto, enxague com água e procure ajuda médica.

Guia de remoção

1. Use ferramentas para remover o ecrã.
2. Use ferramentas para remover os parafusos que prendem a tampa da bateria e, em seguida, abra a tampa da bateria.
3. Desligue os terminais que ligam a bateria à placa principal e retire a bateria.